DEHNpipe

DPI MD EX 24 M 2 (929960)

- Montaggio facile per mezzo di costruzione a 2 componenti
- Capacità e induttanza propria trascurabili
- Per l'impiego nel concetto di protezione da fulminazione a zone, ai passaggi 0_B – 2 e maggiori



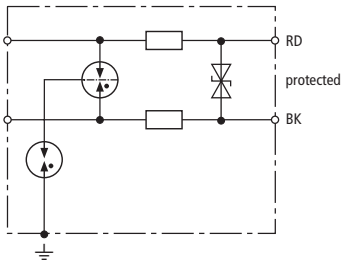

Schema di principio

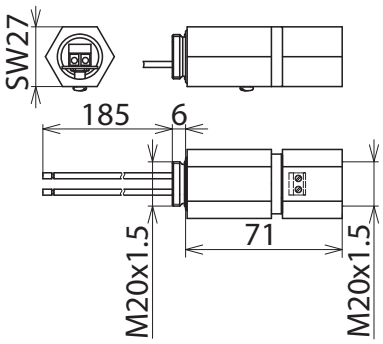

Dimensioni

Limitatore di sovratensione a 2 gradini con circuito di protezione con basso valore capacitivo, per la protezione di circuiti e sistemi bus a sicurezza intrinseca, soddisfa i requisiti secondo FISCO. Tenuta all'isolamento > 500 V verso terra. Pressacavo fornibile come accessorio.

Tipo	**DPI MD EX 24 M 2**
Art.	**929960**
Caratteristiche tecniche	
Classe SPD	TYPE 2 P1
Tensione nominale (U_N)	24 V
Massima tensione continuativa DC (U_C)	34,8 V
Tensione massima continuativa AC (U_C)	24,5 V
Tensione max. in ingresso secondo EN 60079-11 (U_i)	30 V
Corrente max. in ingresso secondo EN 60079-11 (I_i)	0,5 A
Corrente nominale (I_L)	0,5 A
D1 corrente impulsiva di fulmine (10/350 µs) per filo (I_{imp})	1 kA
C2 Corrente impulsiva nominale di scarica (8/20 µs) complessiva (I_n)	10 kA
C2 corrente impulsiva nominale di scarica (8/20 µs) per filo (I_n)	5 kA
Livello di protezione filo-filo con I_n C2 (U_P)	≤ 55 V
Livello di protezione filo-PG con I_n C2 (U_P)	≤ 1100 V
Livello di protezione filo-filo con 1 kV/µs C3 (U_P)	≤ 49 V
Livello di protezione filo-PG con 1 kV/µs C3 (U_P)	≤ 1000 V
Frequenza limite filo-filo (f_G)	7 MHz
Capacità filo-filo (C)	≤ 850 pF
Capacità filo-PG (C)	≤ 15 pF
Impedenza longitudinale per filo	1,8 Ohm
Temperatura d'esercizio (T_U)	-40 °C ... +80 °C
Grado di protezione	IP 67
Montaggio lato campo / apparecchio	filetto interno M20 x 1,5 / filetto esterno M20 x 1,5
Collegamento ingresso/ uscita	vite / cavi di collegamento 1,5 mm²
Lunghezza cavo di collegamento	200 mm
Sezione di collegamento rigido	0,08-2,5 mm²
Sezione di collegamento flessibile	0,08-1,5 mm²
Messa a terra tramite	involucro
Materiale involucro	INOX (V2A)
Colore	lucido
Norme di prova	IEC 61643-21 / EN 61643-21
Omologazioni	ATEX, IECEx, CCC, CSA & USA Hazloc, SIL
Omologazioni ATEX	DEKRA 11ATEX0076 X: II 2 (1) G Ex ia [ia Ga] IIC T4 ... T6 Gb
Omologazioni IECEx	DEK 11.0025X: Ex ia [ia Ga] IIC T4 ... T6 Gb
Omologazioni CSA & USA Hazloc (1)	CSA17CA.70144338: Ex ia [ia Ga] IIC T4 ... T6 Gb
Omologazioni CSA & USA Hazloc (2)	CSA17CA.70144338: Class I Div 1; Class I Zone 1
China Compulsory Certification	CCC n. 2021312304001027
Omologazione KC	KTL 25-KA4BO-0728X: Ex ia [ia Ga] IIC T6...T4 Gb
Classificazione SIL	fino a SIL3 *)

© DEHN ITALIA S.P.A . • Via G. di Vittorio 1/b • 39100 Bolzano • Italy • Tel. +39 471 561300 • info@dehn.it • www.dehn.it

Masterdata	
Peso netto	171,8 g/pz.
Codice doganale (Nomenclatura Combinata EU)	85363010
Codice GTIN (EAN)	4013364098145
Confezione	1 pz.

Dati tecnici, dimensioni, pesi e materie prime possono subire variazioni dovute al progresso tecnologico. I disegni sono solo indicativi.

*) Per i dettagli, vedere: www.dehn.de