Scheda tecnica: Staffa portafilo per tetti in ondulato

DLH DQ 6.10 WPRO5 8 V2A (202 906)



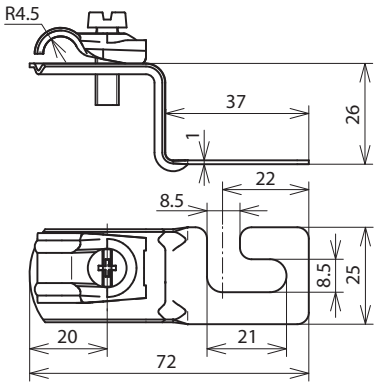

Dimensioni

Tipo	DLH DQ 6.10 WPRO5 8 V2A
Art.	**202 906**
Avvertenza	per conduttori sul colmo e sul tetto
Materiale staffa portafilo per tetti	**INOX**
Modello staffa portafilo	DEHNQUICK
Materiale staffa portafilo	**INOX**
Staffa portafilo serraggio Td	6-10 mm
Posa del conduttore	fissa
Foro Ø	8,4 mm
Possibilitá di fissaggio	da agganciare alla testa della vite
Tipo copertura	tetto in ondulato profilo 5 (distanza 177 mm) profilo 8 (distanza130 mm)

Masterdata	
Peso netto	32,2 g/pz.
Codice GTIN (EAN)	4013364022102
Confezione	50 pz.
Codice doganale (Nomenclatura Combinata EU)	85389099

Dati tecnici, dimensioni, pesi e materie prime possono subire variazioni dovute al progresso tecnologico. I disegni sono solo indicativi.

© DEHN ITALIA S.P.A . • Via G. di Vittorio 1/b • 39100 Bolzano • Italy • Tel. +39 471 561300 • info@dehn.it • www.dehn.it

: Provato • NEU: Nuovo • !: Tipo obsoleto
: Connettore a croce • : Connettore longitudinale • : Connettore parallelo • : Connettore a T • : Morsetto per connettore parallelo • : Morsetto per connettore a T
: Fascetta per connettore parallelo • : Fascetta per connettore a T • : Barra equipotenziale • : Elemento di collegamento