DEHNpipe

DPI CD EXD 24 M (929962)

- Montaggio facile su sensori in campo con un pressacavo aggiuntivo
- Per l'esecuzione Ex (d) è possibile l'applicazione universale
- Per l'impiego nel concetto di protezione da fulminazione a zone, ai passaggi 0_B – 2 e maggiori



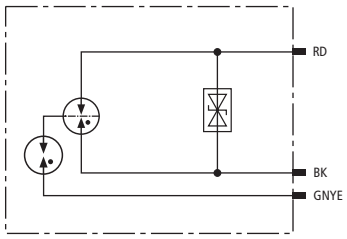

Schema di principio

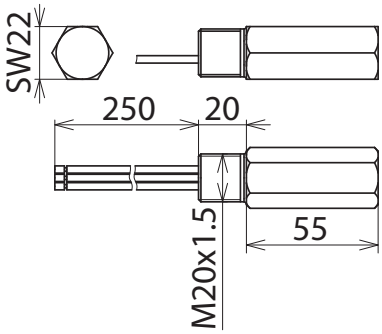

Dimensioni

Limitatore di sovratensione in esecuzione resistente alle esplosioni, con circuito di protezione con basso valore capacitivo, per l'impiego in zone con pericolo d'esplosione per la protezione di circuiti e sistemi bus. Tenuta all'isolamento > 500 V verso terra. Omologato secondo CSA e USA Hazloc-Standard.

Tipo	**DPI CD EXD 24 M**
Art.	**929962**
Caratteristiche tecniche	
Classe SPD	TYPE 2 P1
Tensione nominale (U_N)	24 V
Massima tensione continuativa DC (U_C)	32 V
Tensione massima continuativa AC (U_C)	22,6 V
Corrente nominale (I_L)	0,55 A
D1 Corrente impulsiva di fulmine (10/350 µs) filo-PG (I_{imp})	1 kA
C2 Corrente impulsiva nominale di scarica (8/20 µs) complessiva (I_n)	10 kA
C2 corrente impulsiva nominale di scarica (8/20 µs) per filo (I_n)	10 kA
Livello di protezione filo-filo con I_n C2 (U_P)	≤ 58 V
Livello di protezione filo-PG con I_n C2 (U_P)	≤ 1700 V
Livello di protezione filo-filo con 1 kV/µs C3 (U_P)	≤ 50 V
Livello di protezione filo-PG con 1 kV/µs C3 (U_P)	≤ 1200 V
Frequenza limite filo-filo (f_G)	67 MHz
Capacità filo-filo (C)	≤ 25 pF
Capacità filo-PG (C)	≤ 15 pF
Temperatura d'esercizio (T_U)	-50 °C ... +80 °C
Grado di protezione	costruzione in IP 67
Montaggio lato campo / apparecchio	filetto esterno M20 x 1,5
Connessione	cavi di collegamento 1,3 mm2
Lunghezza cavo di collegamento	250 mm
Messa a terra tramite	cavo di collegamento
Materiale involucro	INOX (V4A)
Colore	lucido
Norme di prova	IEC 61643-21 / EN 61643-21
Omologazioni	ATEX, IECEx, CCC, CSA & USA Hazloc, SIL
Omologazioni ATEX	KEMA 04ATEX2190 X: II 2 G Ex db IIC T5 or T6 Gb
Omologazioni IECEx	KEM 09.0064X: Ex db IIC T5 or T6 Gb
Omologazioni CSA & USA Hazloc (1)	CSA 10.2317168: Ex d IIC T4 ... T6
Omologazioni CSA & USA Hazloc (2)	CSA 10.2317168: Class I Div 1, 2; Class I Zone 1
China Compulsory Certification	CCC n. 2021312304001029
Classificazione SIL	fino a SIL3 *)

Masterdata	
Peso netto	169 g/pz.
Codice doganale (Nomenclatura Combinata EU)	85363010
Codice GTIN (EAN)	4013364101791
Confezione	1 pz.

© DEHN ITALIA S.P.A . • Via G. di Vittorio 1/b • 39100 Bolzano • Italy • Tel. +39 471 561300 • info@dehn.it • www.dehn.it

Dati tecnici, dimensioni, pesi e materie prime possono subire variazioni dovute al progresso tecnologico. I disegni sono solo indicativi.

*) Per i dettagli, vedere: www.dehn.de

© DEHN ITALIA S.P.A . • Via G. di Vittorio 1/b • 39100 Bolzano • Italy • Tel. +39 471 561300 • info@dehn.it • www.dehn.it