DR M 2P 255 (953 200)

- Limitatore di sovratensione bipolare composto da elemento base e modulo di protezione innestabile
- Elevata capacità di scarica tramite combinazione di potenti varistori all'ossido di zinco / spinterometri
- Coordinamento energetico nella famiglia di prodotto Red/Line



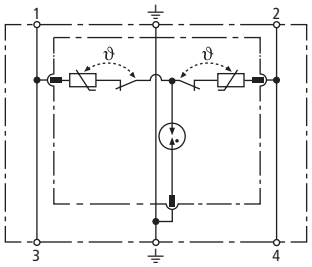

Schema di principio

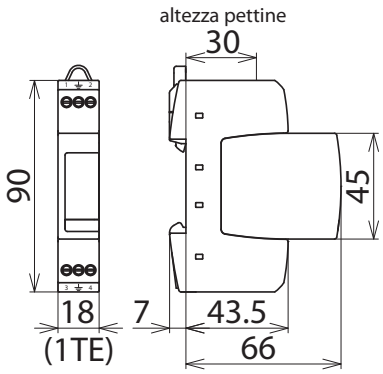

Dimensioni

Limitatore bipolare composto da elemento base e modulo di protezione innestabile.

Tipo	**DR M 2P 255**
Art.	**953 200**
Caratteristiche tecniche	
SPD secondo EN 61643-11 / ... IEC 61643-11	Tipo 3 / Class III
Tensione nominale AC (U_N)	230 V (50 / 60 Hz)
Tensione massima continuativa AC (U_C)	255 V (50 / 60 Hz)
Massima tensione continuativa DC (U_C)	255 V
Corrente di carico nominale AC (I_L)	25 A
Corrente impulsiva nominale di scarica (8/20 µs) (I_n)	3 kA
Corrente impulsiva di scarica complessiva (8/20 µs) [L+N-PE] (I_{total})	5 kA
Impulso combinato (U_{OC})	6 kV
Impulso combinato [L+N-PE] ($U_{OC\ total}$)	10 kV
Livello di protezione [L-N] / [L/N-PE] (U_P)	≤ 1250 / ≤ 1500 V
Tempo d'intervento [L-N] (t_A)	≤ 25 ns
Tempo di intervento [L/N-PE] (t_A)	≤ 100 ns
Protezione max da sovraccorrente in rete	25 A gG oppure B 25 A
Tenuta al corto circuito con limitatore di corrente lato rete di 25 A gG (I_{SCCR})	6 kA_{eff}
Tensione TOV [L-N] (U_T) – Caratteristica	335 V / 5 sec. – tenuta 440 V / 120 min. – guasto in sicurezza
Tensione TOV [L/N-PE] (U_T) – caratteristica	335 V / 120 min. – tenuta 440 V / 5 sec. – tenuta
Tensione TOV [L+N-PE] (U_T) – caratteristica	1200 V + UREF / 200 ms – guasto in sicurezza
Temperatura d'esercizio (T_U)	-40 °C ... +80 °C
Indicazione di funzionamento/guasto	verde / rosso
Numero delle porte	1
Sezione del collegamento (min.)	0,5 mm^2 rigido / flessibile
Sezione del collegamento (max.)	4 mm^2 rigido / 2,5 mm^2 flessibile
Montaggio su	guida profilata 35 mm secondo EN 60715
Materiale involucro	termoplastica, colore rosso, UL 94 V-0
Luogo di montaggio	all'interno
Grado di protezione	IP 20
Dimensioni di montaggio	1 Unità modulare, DIN 43880
Omologazioni	KEMA, VDE, UL, CSA, ATEX, IECEx
Omologazioni ATEX	TÜV 22 ATEX 8930 X: II 3 G Ex ec IIC T4 Gc
Omologazioni IECEx	IECEx TUR 22.0080X: Ex ec IIC T4 Gc

Masterdata	
Peso netto	81 g/pz.
Codice GTIN (EAN)	4013364108301
Confezione	1 pz.
Codice doganale (Nomenclatura Combinata EU)	85363030

© DEHN ITALIA S.P.A . • Via G. di Vittorio 1/b • 39100 Bolzano • Italy • Tel. +39 471 561300 • info@dehn.it • www.dehn.it

: Provato • NEU: Nuovo • !: Tipo obsoleto
: Connettore a croce • : Connettore longitudinale • : Connettore parallelo • : Connettore a T • : Morsetto per connettore parallelo • : Morsetto per connettore a T
: Fascetta per connettore parallelo • : Fascetta per connettore a T • : Barra equipotenziale • : Elemento di collegamento

Dati tecnici, dimensioni, pesi e materie prime possono subire variazioni dovute al progresso tecnologico. I disegni sono solo indicativi.

© DEHN ITALIA S.P.A . • Via G. di Vittorio 1/b • 39100 Bolzano • Italy • Tel. +39 471 561300 • info@dehn.it • www.dehn.it

: Provato • NEU: Nuovo • : Tipo obsoleto
: Connettore a croce • : Connettore longitudinale • : Connettore parallelo • : Connettore a T • : Morsetto per connettore parallelo • : Morsetto per connettore a T
: Fascetta per connettore parallelo • : Fascetta per connettore a T • : Barra equipotenziale • : Elemento di collegamento