Morsetto SV per collegamenti fuori e sotto terra

SVK 7.10 7.10 FL40 STTZN (308320)



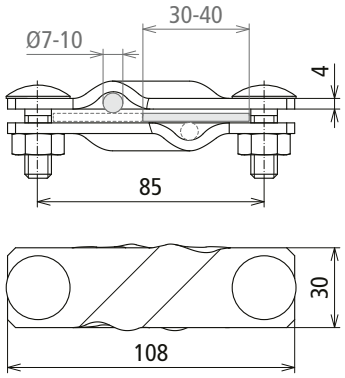

Dimensioni

Tipo	SVK 7.10 7.10 FL40 STTZN
Art.	**308320**
Materiale morsetto	**St/tZn**
Campo di serraggio Td/Td	7-10 / 7-10 mm
Campo di fissaggio Td/Pt	7-10 / 30-40 mm
Campo di serraggio Pt / Pt	30-40 / 30-40 mm
Campo di serraggio (semirigido / cordato)	35-120 mm²
Vite	M10 x 30 mm
Materiale vite / dado	**Fe/tZn**
Dimensioni (l1 x t1)	108 x 4 mm
Portata di corrente di fulmine (10/350 µs)	I_{imp} 100 kA / I_{imp} 50 kA *)
Riferimento normativo	CEI EN 62561-1
Corrente di corto circuito (AC 50 Hz / DC) (1 s; ≤ 300 °C)	14.0 kA

Masterdata	
Peso netto	1 pz./st
Codice doganale (Nomenclatura Combinata EU)	85359000
Codice GTIN (EAN)	4013364028531
Confezione	25 st

Dati tecnici, dimensioni, pesi e materie prime possono subire variazioni dovute al progresso tecnologico. I disegni sono solo indicativi.

*) Per l'attribuzione precisa vedere il certificato di prova.

© DEHN ITALIA S.P.A . • Via G. di Vittorio 1/b • 39100 Bolzano • Italy • Tel. +39 471 561300 • info@dehn.it • www.dehn.it

: Provato • NEU: Nuovo • !: Tipo obsoleto
: Connettore a croce • : Connettore longitudinale • : Connettore parallelo • : Connettore a T • : Morsetto per connettore parallelo • : Morsetto per connettore a T
: Fascetta per connettore parallelo • : Fascetta per connettore a T • : Barra equipotenziale • : Elemento di collegamento