Elementi di connessione per la conduttura HVI light

AE BO10 KF HVI LI V2A (819299)



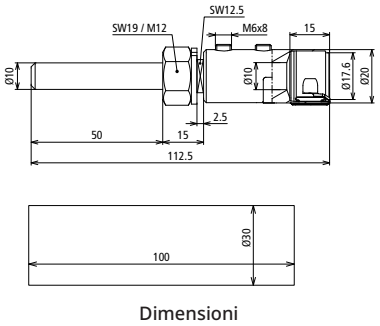

Dimensioni

Tipo	AE BO10 KF HVI LI V2A
Art.	**819299**
Materiale	INOX
Connessione	perno Ø10 mm, L 50 mm
Diametro Ø Elemento di collegamento	20 mm
Esecuzione	con grova
Vite	barra filettata M6 x 8 mm
Materiale vite / dado	INOX
Portata di corrente impulsiva di fulmine (10/350 µs)	150 kA

Masterdata	
Peso netto	135 g/pz.
Codice doganale (Nomenclatura Combinata EU)	85359000
Codice GTIN (EAN)	4013364118911
Confezione	1 pz.

Dati tecnici, dimensioni, pesi e materie prime possono subire variazioni dovute al progresso tecnologico. I disegni sono solo indicativi.

© DEHN ITALIA S.P.A . • Via G. di Vittorio 1/b • 39100 Bolzano • Italy • Tel. +39 471 561300 • info@dehn.it • www.dehn.it

: Provato • NEU: Nuovo • : Tipo obsoleto
: Connettore a croce • : Connettore longitudinale • : Connettore parallelo • : Connettore a T • : Morsetto per connettore parallelo • : Morsetto per connettore a T
: Fascetta per connettore parallelo • : Fascetta per connettore a T • : Barra equipotenziale • : Elemento di collegamento