D SKS M16X30 V4A (561 931)

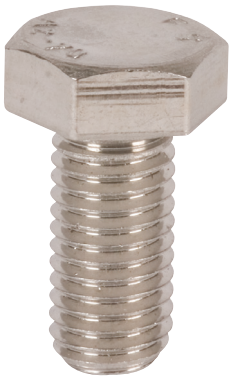

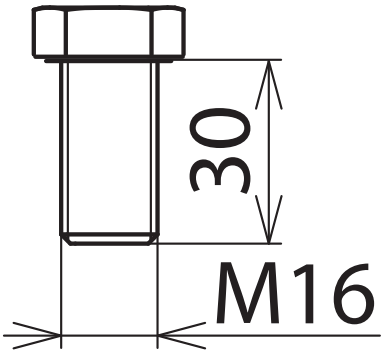

Dimensioni

Tipo	**D SKS M16X30 V4A**
Art.	**561 931**
Norma	a norma DIN 933

Masterdata	
Peso netto	77,1 g/pz.
Codice GTIN (EAN)	4013364053311
Confezione	1 pz.
Codice doganale (Nomenclatura Combinata EU)	73181575

Dati tecnici, dimensioni, pesi e materie prime possono subire variazioni dovute al progresso tecnologico. I disegni sono solo indicativi.

© DEHN ITALIA S.P.A . • Via G. di Vittorio 1/b • 39100 Bolzano • Italy • Tel. +39 471 561300 • info@dehn.it • www.dehn.it

: Provato • NEU: Nuovo • !: Tipo obsoleto
: Connettore a croce • : Connettore longitudinale • : Connettore parallelo • : Connettore a T • : Morsetto per connettore parallelo • : Morsetto per connettore a T
: Fascetta per connettore parallelo • : Fascetta per connettore a T • : Barra equipotenziale • : Elemento di collegamento