Staffa portafilo

LH ZS 20 23 B5.5X10 V2A (275252)

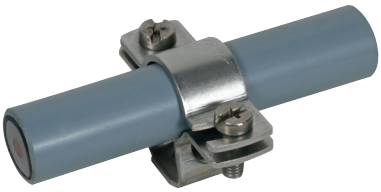

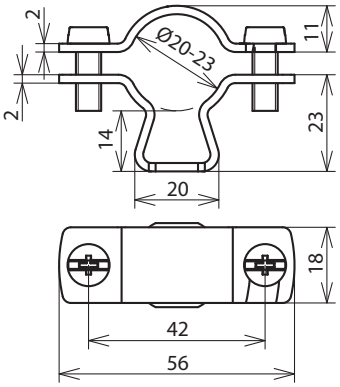

Dimensioni

con asola
Staffa portafilo per montaggio a parete con morsetto a cavallotto a due viti (non nella zona del terminale).

Tipo	**LH ZS 20 23 B5.5X10 V2A**
Art.	**275252**
Materiale staffa portafilo	**INOX**
Posa del conduttore	fissa
Staffa portafilo serraggio Td	20-23 mm
Altezza staffa portafilo	14 mm
Foro di fissaggio	5,5 x 10 mm
Vite	M6 x 16 mm
Riferimento normativo	CEI EN IEC 62561-8 (VDE 0185-561-8)

Masterdata	
Peso netto	46 g/pz.
Codice doganale (Nomenclatura Combinata EU)	85389099
Codice GTIN (EAN)	4013364155626
Confezione	25 pz.

Dati tecnici, dimensioni, pesi e materie prime possono subire variazioni dovute al progresso tecnologico. I disegni sono solo indicativi.

© DEHN ITALIA S.P.A . • Via G. di Vittorio 1/b • 39100 Bolzano • Italy • Tel. +39 471 561300 • info@dehn.it • www.dehn.it

: Provato • NEU: Nuovo • !: Tipo obsoleto
: Connettore a croce • : Connettore longitudinale • : Connettore parallelo • : Connettore a T • : Morsetto per connettore parallelo • : Morsetto per connettore a T
: Fascetta per connettore parallelo • : Fascetta per connettore a T • : Barra equipotenziale • : Elemento di collegamento