RBK 26 SQ SN7255 (715 315)

- Si possono assemblare online dispositivi di messa a terra e in corto circuito tramite il configuratore EuK



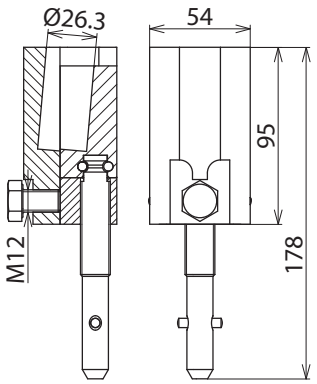

Dimensioni

Tipo	RBK 26 SQ SN7255
Art.	**715 315**
Per perno tondo di contatto Ø	26 mm
Materiale ganascia	**Lega Cu/gal Sn**
Materiale codolo	**lega Cu/gal Sn**
Materiale piastra di pressione	**lega Cu/gal Sn**
Antirotazione	PK1
Per sezione corda Cu	16 … 150 mm²
Corrente max di cortocircuito I_k 0,5 s	42,0 kA
Corrente max di cortocircuito I_k 1 s	29,6 kA
Norma	EN/IEC 61230 (DIN VDE 0683-100), codolo a baionetta DIN 48087
Gamma di temperatura	–25 °C … +55 °C
Materiale corpo serraggio	**lega Cu/gal Sn**

Masterdata	
Peso netto	1,6 kg/pz.
Codice GTIN (EAN)	4013364135338
Confezione	1 pz.
Codice doganale (Nomenclatura Combinata EU)	85359000

Dati tecnici, dimensioni, pesi e materie prime possono subire variazioni dovute al progresso tecnologico. I disegni sono solo indicativi.

La corrente max. di corto circuito deve corrispondere per le pinze e le corde di messa a terra ed in corto circuito!

© DEHN ITALIA S.P.A . • Via G. di Vittorio 1/b • 39100 Bolzano • Italy • Tel. +39 471 561300 • info@dehn.it • www.dehn.it

: Provato • NEU: Nuovo • !: Tipo obsoleto
: Connettore a croce • : Connettore longitudinale • : Connettore parallelo • : Connettore a T • : Morsetto per connettore parallelo • : Morsetto per connettore a T
: Fascetta per connettore parallelo • : Fascetta per connettore a T • : Barra equipotenziale • : Elemento di collegamento