LH ZS 8.10 FL20 M8 V2A (274 110)



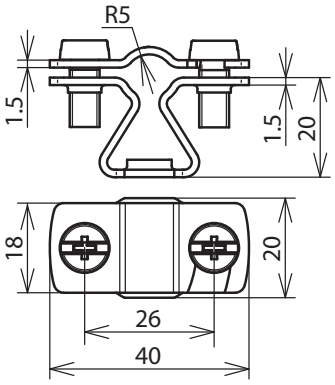

Dimensioni

Tipo	LH ZS 8.10 FL20 M8 V2A
Art.	**274 110**
Materiale staffa portafilo	INOX
Staffa portafilo serraggio Td	8-10 mm
Staffa portafilo serraggio Pt	20 mm
Altezza staffa portafilo	20 mm
Staffa portafilo filetto	M8
Posa del conduttore	fissa
Riferimento normativo	CEI EN 62561-4

Masterdata	
Peso netto	29,9 g/pz.
Codice GTIN (EAN)	4013364123434
Confezione	50 pz.
Codice doganale (Nomenclatura Combinata EU)	85389099

Dati tecnici, dimensioni, pesi e materie prime possono subire variazioni dovute al progresso tecnologico. I disegni sono solo indicativi.

© DEHN ITALIA S.P.A . • Via G. di Vittorio 1/b • 39100 Bolzano • Italy • Tel. +39 471 561300 • info@dehn.it • www.dehn.it

: Provato • NEU: Nuovo • !: Tipo obsoleto
: Connettore a croce • : Connettore longitudinale • : Connettore parallelo • : Connettore a T • : Morsetto per connettore parallelo • : Morsetto per connettore a T
: Fascetta per connettore parallelo • : Fascetta per connettore a T • : Barra equipotenziale • : Elemento di collegamento