DG MU 3PY 600 3W+G (908 301)

- Unità completa pronta per il cablaggio senza necessità di dispositivi aggiuntivi di protezione dalla sovracorrente
- Elevata capacità di scarica tramite potenti varistori all'ossido di zinco (I_{max} 50 kA 8/20)
- Tenuta al cortocircuito (SCCR) 200 kA
- ANSI/UL 1449 Open-Type 1 SPD



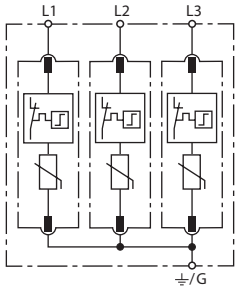

Schema di principio

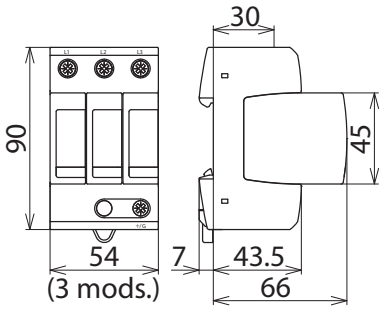

Dimensioni

Il limitatore di sovratensione modulare consiste di base e moduli di protezione innestati per sistemi trifase Wye

Tipo	**DG MU 3PY 600 3W+G**
Art.	**908 301**
Caratteristiche tecniche	
SPD omologato secondo ANSI/UL 1449	□□□□□□□ 1 SPD
SPD omologato secondo CSA-C22.2 n. 269.1	Type 4-1 Component Assembly
Tensione nominale AC [L-G] / [L-L] (U_N)	347 V / 600 V
Frequenza	50 / 60 Hz
Tensione massima continuativa AC [L-G] / [L-L] (MCOV)	510 V / 1020 V
Corrente impulsiva nominale di scarica (8/20) (I_n)	20 kA
Livello di protezione [L-G] / [L-L] (VPR)	1500 V / 3000 V
Protezione max da sovraccorrente in rete	non necessaria
Tenuta al corto circuito (SCCR)	200 kA
Utilizzabile in impianto di erogazioe elettrica	trifase Wye
Temperatura d'esercizio (T_U)	-40°C...+85°C
Indicazione di funzionamento/guasto	verde / rosso
Sezione del collegamento (min.)	2.5 mm² / 14 AWG
Sezione del collegamento (max.)	25 mm² / 4 AWG
Coppia di serraggio	35-45 Lbs-in
Montaggio su	guida profilata 35 mm secondo EN 60715
Materiale involucro	termoplastica, colore rosso, UL 94 V-0
Grado di protezione	IP 20
Dimensioni di montaggio	3 Unità modulare, DIN 43880
Omologazioni	UL, CSA
Dati tecnici aggiuntivi	
Corrente impulsiva max. di scarica (8/20) (I_{max})	50 kA

Masterdata	
Peso netto	362,7 g/pz.
Codice GTIN (EAN)	4013364148727
Confezione	1 pz.
Codice doganale (Nomenclatura Combinata EU)	85363030

Dati tecnici, dimensioni, pesi e materie prime possono subire variazioni dovute al progresso tecnologico. I disegni sono solo indicativi.

© DEHN ITALIA S.P.A . • Via G. di Vittorio 1/b • 39100 Bolzano • Italy • Tel. +39 471 561300 • info@dehn.it • www.dehn.it

: Provato • NEU: Nuovo • !: Tipo obsoleto
: Connettore a croce • : Connettore longitudinale • : Connettore parallelo • : Connettore a T • : Morsetto per connettore parallelo • : Morsetto per connettore a T
: Fascetta per connettore parallelo • : Fascetta per connettore a T • : Barra equipotenziale • : Elemento di collegamento