Scheda tecnica: Staffa portafilo DEHNgrip

LH DG 8 H20 B7.8 V2A (207 009)



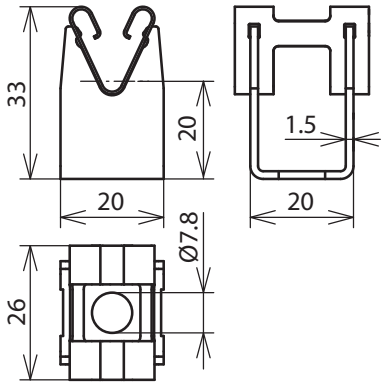

Dimensioni

Tipo	LH DG 8 H20 B7.8 V2A
Art.	**207 009**
Modello staffa portafilo	DEHNgrip
Altezza staffa portafilo	20 mm
Staffa portafilo foro	Ø7,8 mm
Materiale staffa portafilo	INOX
Staffa portafilo serraggio Td	8 mm
Posa del conduttore	libera
Riferimento normativo	CEN EN 62561-4

Masterdata	
Peso netto	15,9 g/pz.
Codice GTIN (EAN)	4013364054882
Confezione	50 pz.
Codice doganale (Nomenclatura Combinata EU)	85389099

Dati tecnici, dimensioni, pesi e materie prime possono subire variazioni dovute al progresso tecnologico. I disegni sono solo indicativi.

© DEHN ITALIA S.P.A . • Via G. di Vittorio 1/b • 39100 Bolzano • Italy • Tel. +39 471 561300 • info@dehn.it • www.dehn.it

: Provato • NEU: Nuovo • !: Tipo obsoleto
: Connettore a croce • : Connettore longitudinale • : Connettore parallelo • : Connettore a T • : Morsetto per connettore parallelo • : Morsetto per connettore a T
: Fascetta per connettore parallelo • : Fascetta per connettore a T • : Barra equipotenziale • : Elemento di collegamento