DCG T1 BATT 1500 FM (900 095)



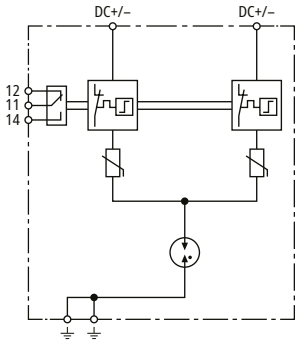

Schema di principio

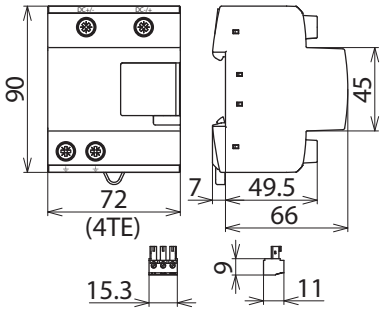

Dimensioni

Scaricatore combinato per sistemi di accumulatori a batteria fino a 1500 V DC con contatto di scambio pulito per il telesegnalamento.

NEW

Tipo	DCG T1 BATT 1500 FM
Art.	**900 095**
SPD conforme alla norma IEC 61643-11.	Tipo 1 + Tipo 2 / Classe I + Classe II
Tensione massima continuativa DC [DC+/DC-] (U_C)	≤ 1500 V
Tensione massima continuativa DC [(DC+/DC-) --> PE] (U_C)	≤ 750 V
Tenuta al cortocircuito (t ≤ 5,83 ms) (I_{SCCR})	100 kA
Fusibile per sistemi di accumulazione a batteria DC fino a I_{SCCR}	Bussman HLS 2000Vdc /200 A 2+/A173 DST aR Mersen Protistor D122SD20C200QF 200 A 2000 V DC aR
Corrente impulsiva nominale di scarica (8/20 µs) (I_n)	12,5 kA
Corrente impulsiva di scarica complessiva (10/350 µs) [DC+/DC- -> PE] (I_{total})	10 kA
Corrente impulsiva di fulmine (10/350 µs) [DC+ -> PE/DC- -> PE] (I_{imp})	5 kA
Livello di protezione [(DC+/DC-) -> PE] (U_p)	< 3 kV
Livello di protezione [DC+ -> DC-] (U_p)	< 6 kV
Tempo d'intervento (t_A)	≤ 100 ns
Corrente sul conduttore di protezione (I_{PE})	≤ 25 µA
Temperatura d'esercizio (T_U)	-40 °C ... +80 °C
Indicazione di funzionamento/guasto	verde / rosso
Numero delle porte	1
Sezione del collegamento (min.)	1,5 mm² monofilo / a filo sottile
Sezione del collegamento (max.)	35 mm² multifilo / 25 mm² a filo sottile
Montaggio su	Guida profilata DIN 35 mm secondo la norma EN 60715
Materiale involucro	Termoplastico, colore rosso, UL 94 V-0
Luogo di montaggio	Spazio interno
Grado di protezione	IP 20
Dimensioni di montaggio	4 Unità modulare, DIN 43880
Contatto FM / forma contatto	Contatto di scambio
Portata AC	250 V / 0,5 A
Portata DC	250 V / 0,1 A; 125 V / 0,2 A; 75 V / 0,5 A
Sezione di collegamento per morsetti FM	max. 1,5 mm² monofilo / a filo sottile

Masterdata	
Peso netto	511 g/pz.
Codice GTIN (EAN)	4013364510838
Confezione	1 pz.
Codice doganale (Nomenclatura Combinata EU)	85354000

Dati tecnici, dimensioni, pesi e materie prime possono subire variazioni dovute al progresso tecnologico. I disegni sono solo indicativi.

© DEHN ITALIA S.P.A . • Via G. di Vittorio 1/b • 39100 Bolzano • Italy • Tel. +39 471 561300 • info@dehn.it • www.dehn.it

: Provato • NEU: Nuovo • !: Tipo obsoleto
: Connettore a croce • : Connettore longitudinale • : Connettore parallelo • : Connettore a T • : Morsetto per connettore parallelo • : Morsetto per connettore a T
: Fascetta per connettore parallelo • : Fascetta per connettore a T • : Barra equipotenziale • : Elemento di collegamento