DEHNguard modular ACI con dimensionamento sicuro

DG M TT ACI 385 FM (952342)

- Commutatori spinterometrici ACI integrati nel modulo di protezione - combinazione
- Unità completa precablata costituita da basetta e moduli di protezione a innesto.
- Elevata sicurezza del dispositivo tramite l'unità di monitoraggio „"Thermo-Dynamik-Control" e la tecnologia ACI
- Non serve alcun fusibile grazie alla tecnologia ACI
- Minima sezione di collegamento di 6 mm² sempre sufficiente



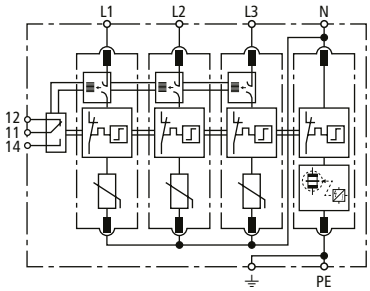

Schema di principio

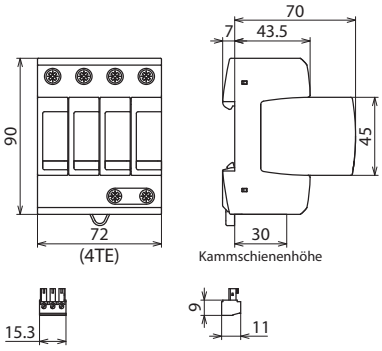

Dimensioni

Limitatore di sovratensione modulare con Advanced-Circuit Interruption (ACI) per sistemi di rete TT e TN-S (circuito 3+1).

Tipo	DG M TT ACI 385 FM
Art.	**952342**
SPD secondo EN 61643-11 / IEC 61643-11	Tipo 2 / Class II
Coordinamento energetico verso l'apparecchio terminale (≤ 10 m)	Tipo 2 + Tipo 3
Tensione nominale AC (U_N)	230 / 400 V (50 / 60 Hz)
Tensione massima continuativa AC [L-N] (U_C)	385 V (50 / 60 Hz)
Tensione massima continuativa AC [N-PE] (U_C)	255 V (50 / 60 Hz)
Corrente impulsiva nominale di scarica (8/20 µs) [L-N] (I_n)	20 kA
Corrente impulsiva nominale di scarica (8/20 µs) [N-PE] (I_n)	80 kA
Corrente impulsiva max di scarica (8/20 µs) [L-N] (I_{max})	40 kA
Corrente impulsiva max di scarica (8/20 µs) [N-PE] (I_{max})	120 kA
Livello di protezione [L-N]/[N-PE] (U_p)	≤ 1,5 / ≤ 1,5 kV
Livello di protezione [L-N]/[N-PE] a 5 kA (U_p)	≤ 1,5 / ≤ 1,5 kV
Estinzione corrente susseguente di rete [N-PE] (I_{fi})	100 A_{eff}
Tempo d'intervento [L-N] (t_A)	≤ 100 ns
Tempo d'intervento [N-PE] (t_A)	≤ 100 ns
Fusibile esterno aggiuntivo necessario	no
Tenuta al corto circuito (I_{SCCR})	25 kA_{eff}
La tecnologia ACI integrata garantisce la selettività rispetto al fusibile a monte	≥ 63 A gG
Tensione TOV [L-N] (U_T) – Caratteristica	440 V / 120 min. – tenuta
Tensione TOV [N-PE] (U_T) – Caratteristica	1200 V / 200 ms – tenuta
Corrente di fuga	Nessuna corrente di fuga
Temperatura d'esercizio (T_U)	-40 °C ... +80 °C
Indicazione di funzionamento/guasto	verde / rosso
Numero delle porte	1
Sezione del collegamento (min)	1,5 mm² rigido / flessibile
Sezione del collegamento (max)	35 mm² semirigido / 25 mm² flessibile
Montaggio su	guida profilata 35 mm secondo EN 60715
Materiale involucro	termoplastica, colore rosso, UL 94 V-0
Luogo di montaggio	all'interno
Grado di protezione	IP 20
Dimensioni di montaggio	4 Unità modulare, DIN 43880
Omologazioni	KEMA
Contatto FM / forma contatto	scambio pulito
Portata AC	250 V / 0,5 A
Portata DC	250 V / 0,1 A; 125 V / 0,2 A; 75 V / 0,5 A
Sezione di collegamento per morsetti FM	max. 1,5 mm² rigido / flessibile

© DEHN ITALIA S.P.A . • Via G. di Vittorio 1/b • 39100 Bolzano • Italy • Tel. +39 471 561300 • info@dehn.it • www.dehn.it

Dati tecnici aggiuntivi	
Max corrente di cortocircuito presunta	50 kA_{eff}

Masterdata	
Peso netto	452 g/pz.
Codice doganale (Nomenclatura Combinata EU)	85363030
Codice GTIN (EAN)	4013364387850
Confezione	1 pz.

Dati tecnici, dimensioni, pesi e materie prime possono subire variazioni dovute al progresso tecnologico. I disegni sono solo indicativi.

© DEHN ITALIA S.P.A . • Via G. di Vittorio 1/b • 39100 Bolzano • Italy • Tel. +39 471 561300 • info@dehn.it • www.dehn.it