Morsetto a croce con vite tonda a testa piatta per collegamenti fuori e sotto terra

KS 8.10 8.10 FL30 ZP FRSM8 STTZN (318203)

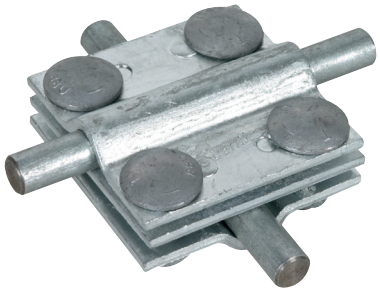

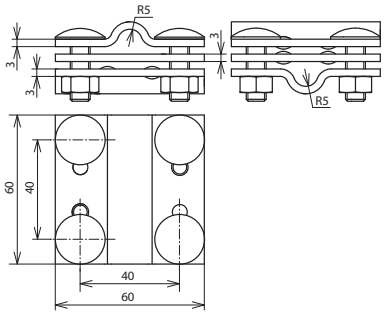

Dimensioni

Tipo	KS 8.10 8.10 FL30 ZP FRSM8 STTZN
Art.	**318203**
Materiale morsetto	**Fe/tZn**
Campo di serraggio Td/Td	8-10 / 8-10 mm
Campo di fissaggio Td/Pt	8-10 / 30 mm
Campo di serraggio Pt / Pt	30 / 30 mm
Vite	M8 x 25 mm
Materiale vite / dado	**Fe/tZn**
Dimensioni	60 x 60 x 3 mm
Piastra intermedia	sì
Portata di corrente di fulmine (10/350 µs)	100 kA *)
Riferimento normativo	CEI EN 62561-1
Corrente di corto circuito (AC 50 Hz / DC) (1 s; ≤ 300 °C)	14 kA
Rivestimento in zinco secondo DIN EN 1461	~50 µm

Masterdata	
Peso netto	329 g/pz.
Codice doganale (Nomenclatura Combinata EU)	85359000
Codice GTIN (EAN)	4013364159914
Confezione	1 pz.

Dati tecnici, dimensioni, pesi e materie prime possono subire variazioni dovute al progresso tecnologico. I disegni sono solo indicativi.

*) Per l'attribuzione precisa vedere il certificato di prova.

© DEHN ITALIA S.P.A . • Via G. di Vittorio 1/b • 39100 Bolzano • Italy • Tel. +39 471 561300 • info@dehn.it • www.dehn.it

: Provato • NEU: Nuovo • !: Tipo obsoleto
: Connettore a croce • : Connettore longitudinale • : Connettore parallelo • : Connettore a T • : Morsetto per connettore parallelo • : Morsetto per connettore a T
: Fascetta per connettore parallelo • : Fascetta per connettore a T • : Barra equipotenziale • : Elemento di collegamento