Scheda tecnica: Morsetto separato per fascetta

SPK 25X0.3 V2A (106 324)



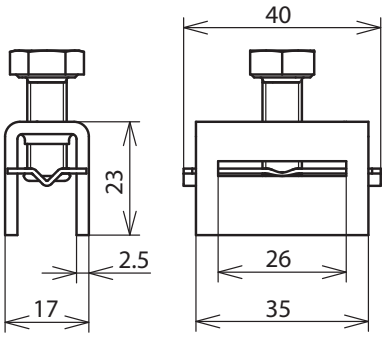

Dimensioni

In combinazione con nastro per fascetta (Art. 540 901) con diametri di tubi più grandi.

Tipo	**SPK 25X0.3 V2A**
Art.	**106 324**
Materiale testa	**INOX**
Nastro (b x l)	25 x 0,3 mm
Vite	M8 x 20 mm
Materiale della vite	**INOX**

Masterdata	
Peso netto	47,7 g/pz.
Codice GTIN (EAN)	4013364099074
Confezione	20 pz.
Codice doganale (Nomenclatura Combinata EU)	85389099

Dati tecnici, dimensioni, pesi e materie prime possono subire variazioni dovute al progresso tecnologico. I disegni sono solo indicativi.

© DEHN ITALIA S.P.A . • Via G. di Vittorio 1/b • 39100 Bolzano • Italy • Tel. +39 471 561300 • info@dehn.it • www.dehn.it

: Provato • NEU: Nuovo • !: Tipo obsoleto
: Connettore a croce • : Connettore longitudinale • : Connettore parallelo • : Connettore a T • : Morsetto per connettore parallelo • : Morsetto per connettore a T
: Fascetta per connettore parallelo • : Fascetta per connettore a T • : Barra equipotenziale • : Elemento di collegamento