Barra equipotenziale con sistema a morsettiera componibile Mini

PAS 6RK OH (563105)

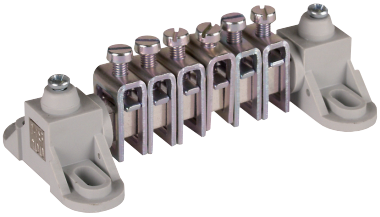

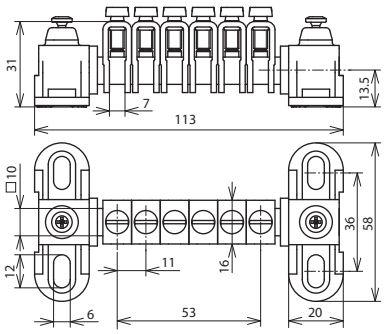

Dimensioni

Tipo	PAS 6RK OH
Art.	**563105**
Collegamento (rigido / semirigido)	6x 2,5-25 mm²
Barra di contatto	**ottone/gal Sn**
Sezione	100 mm²
Supporto per barra	**materiale plastico**
Fissaggio	[4x] 6 x 12 mm
Riferimento normativo	CEI EN 62561-1

Masterdata	
Peso netto	1 pz./st
Codice doganale (Nomenclatura Combinata EU)	85359000
Codice GTIN (EAN)	4013364027831
Confezione	10 st

Dati tecnici, dimensioni, pesi e materie prime possono subire variazioni dovute al progresso tecnologico. I disegni sono solo indicativi.

© DEHN ITALIA S.P.A . • Via G. di Vittorio 1/b • 39100 Bolzano • Italy • Tel. +39 471 561300 • info@dehn.it • www.dehn.it

: Provato • NEU: Nuovo • !: Tipo obsoleto
: Connettore a croce • : Connettore longitudinale • : Connettore parallelo • : Connettore a T • : Morsetto per connettore parallelo • : Morsetto per connettore a T
: Fascetta per connettore parallelo • : Fascetta per connettore a T • : Barra equipotenziale • : Elemento di collegamento