# DEHNguard modular

## DG MD H TT 2P 275 FM (943185)

- Unità completa precablata costituita da basetta con collegamento a doppia vite e moduli di protezione innestati; con connessione per contatto di telesegnalamento
- Elevata capacità di scarica tramite potenti varistori all'ossido di zinco / spinterometri
- Elevata sicurezza del dispositivo grazie all'unità di monitoraggio „"Thermo-Dynamik-Control""



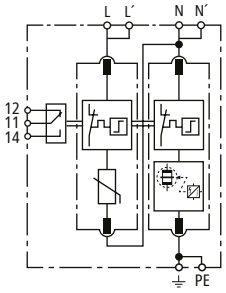


Schema di principio

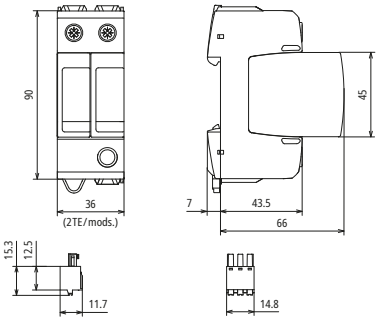


Dimensioni

NEW

Limitatore di sovratensione modulare avec haute capacité d'écoulement per reti monofase TT e TN (circuito 1 + 1); con contatto di telesegnalamento / scambio pulito.

| **Tipo** | **DG MD H TT 2P 275 FM** |
|---|---|
| **Art.** | **943185** |
| **Caratteristiche tecniche** | |
| SPD secondo IEC 61643-11 / EN IEC 61643-11 | Tipo 2 |
| Coordinamento energetico verso l'apparecchio terminale (≤ 10 m) | Tipo 2 + Tipo 3 |
| Tensione nominale AC ($U_N$) | 230 / 400 V (50 / 60 Hz) |
| Tensione massima continuativa AC [L-N] ($U_C$) | 275 V (50 / 60 Hz) |
| Tensione massima continuativa AC [N-PE] ($U_C$) | 255 V (50 / 60 Hz) |
| Corrente impulsiva nominale di scarica (8/20 µs) [L-N] ($I_n$) | 20 kA |
| Corrente impulsiva nominale di scarica (8/20 µs) [N-PE] ($I_n$) | 80 kA |
| Corrente impulsiva max di scarica (8/20 µs) [L-N] ($I_{max}$) | 40 kA |
| Corrente impulsiva max di scarica (8/20 µs) [N-PE] ($I_{max}$) | 120 kA |
| Corrente di carico nominale in caso di cablaggio passante a V ($I_L$) | 63 A |
| Livello di protezione [L-N]/[N-PE] ($U_P$) | ≤ 1,5 / ≤ 1,5 kV |
| Livello di protezione [L-PE] ($U_P$) | ≤ 1,75 kV |
| Livello di protezione [L-N]/[N-PE] a 5 kA ($U_P$) | ≤ 1 / ≤ 1,5 kV |
| Corrente sul conduttore di protezione ($I_{PE}$) | ≤ 10 µA |
| Corrente continuativa ($I_C$) | ≤ 0,5 mA |
| Tempo d'intervento [L-N] ($t_A$) | ≤ 25 ns |
| Tempo d'intervento [N-PE] ($t_A$) | ≤ 100 ns |
| Protezione max di sovraccorente in rete | 125 A gG |
| Max. protezione da sovracorrente in rete in caso di cablaggio passante a V: | 63 A gG |
| Max. protezione da sovracorrente in rete in caso di cablaggio in derivazione | 125 A gG |
| Tenuta al corto circuito con protezione max. in rete ($I_{SCCR}$) | 50 $kA_{eff}$ |
| Tensione TOV [L-N] ($U_T$) – Caratteristica | 335 V / 5 sec. – tenuta<br>440 V / 120 min. – sicurezza |
| Tensione TOV [N-PE] ($U_T$) – Caratteristica | 1200 V / 200 ms – tenuta |
| Condizione a fine vita dell'SPD A | Circuito aperto (OCM) |
| Categoria di sovratensione (OVC) | III |
| Isolamento tra circuito principale e circuito ausiliario | Doppio isolamento |
| Temperatura d'esercizio ($T_U$) | -40 °C ... +80 °C |
| Indicazione di funzionamento/guasto | verde / rosso |
| Numero delle porte | 1 |
| Sezione del collegamento (min) | 1,5 $mm^2$ rigido / flessibile |

© DEHN ITALIA S.P.A . • Via G. di Vittorio 1/b • 39100 Bolzano • Italy • Tel. +39 471 561300 • info@dehn.it • www.dehn.it

| Caratteristiche tecniche | |
|---|---|
| Sezione di collegamento (max) in caso di cablaggio in derivazione | 35 $mm^2$ multifilo / 25 $mm^2$ a filo sottile |
| Sezione di collegamento (max) in caso di cablaggio passante a V | 16 $mm^2$ multifilo / a filo sottile |
| Montaggio su | guida profilata 35 mm secondo EN 60715 |
| Materiale involucro | termoplastica, colore rosso, UL 94 V-0 |
| Luogo di montaggio | all'interno |
| Grado di protezione | IP 20 (integrata) |
| Dimensioni di montaggio | 2 Unità modulare, DIN 43880 |
| Omologazioni | DEKRA |
| Contatto FM / forma contatto | scambio pulito |
| Portata AC | 250 V / 0,5 A |
| Portata DC | 250 V / 0,1 A; 125 V / 0,2 A; 75 V / 0,5 A |
| Sezione di collegamento per morsetti FM | max. 1,5 $mm^2$ rigido / flessibile |
| Categoria di sovratensione (OVC) del circuito ausiliario | II |
| **Dati tecnici aggiuntivi** | |
| Corrente di cortocircuito max. prevista | 100 $kA_{eff}$ (220 $kA_{picco}$) |

| Masterdata | |
|---|---|
| Peso netto | 230 g/pz. |
| Codice doganale (Nomenclatura Combinata EU) | 85363030 |
| Codice GTIN (EAN) | 4013364553989 |
| Confezione | 1 pz. |

Dati tecnici, dimensioni, pesi e materie prime possono subire variazioni dovute al progresso tecnologico. I disegni sono solo indicativi.

© DEHN ITALIA S.P.A . • Via G. di Vittorio 1/b • 39100 Bolzano • Italy • Tel. +39 471 561300 • info@dehn.it • www.dehn.it