Scheda tecnica: Staffa per aste di captazione D40 e DEHNcon-H

EB D50 WA V2A (105 341)



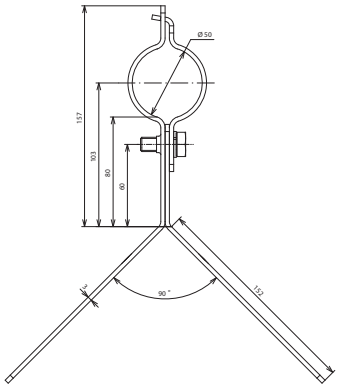

Dimensioni

Per il fissaggio dei tubi portanti alla costruzione da proteggere oppure per il fissaggio a parete.

Tipo	EB D50 WA V2A
Art.	**105 341**
Materiale	INOX
Campo di serraggio tubo portante	50 mm
Distanza parete / spigolo	80 mm
Dimensioni fissaggio	152 mm
Materiale della vite	INOX
Fissaggio	[8x] Ø5,1 / [4x] 11 x 20 mm

Masterdata	
Peso netto	606,6 g/pz.
Codice GTIN (EAN)	4013364098800
Confezione	1 pz.
Codice doganale (Nomenclatura Combinata EU)	85389099

Dati tecnici, dimensioni, pesi e materie prime possono subire variazioni dovute al progresso tecnologico. I disegni sono solo indicativi.

© DEHN ITALIA S.P.A . • Via G. di Vittorio 1/b • 39100 Bolzano • Italy • Tel. +39 471 561300 • info@dehn.it • www.dehn.it

: Provato • NEU: Nuovo • !: Tipo obsoleto
: Connettore a croce • : Connettore longitudinale • : Connettore parallelo • : Connettore a T • : Morsetto per connettore parallelo • : Morsetto per connettore a T
: Fascetta per connettore parallelo • : Fascetta per connettore a T • : Barra equipotenziale • : Elemento di collegamento