# KP AQ4 50 DUL 8.10 VKL11 FRSM10 V2A (540 263)



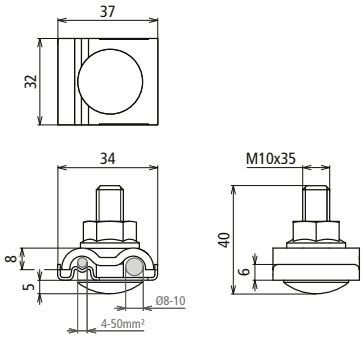


Dimensioni

Morsetto di messa a terra per integrazione di parti dell'impianto nel collegamento equipotenziale funzionale, nel collegamento equipotenziale antifulmine o nella messa a terra funzionale. Piastra di contatto con cavallotto doppio di fissaggio. Versione in acciaio inox con vite M10 e dado zigrinato.

Tramite la piastra di contatto (elemento intermedio) in INOX possono essere collegati conduttori di materiali diversi (Cu, Al, Fe/tZn e INOX) con i più comuni sistemi di montaggio, p.es. in alluminio, senza che si manifesti corrosione di contatto.
Con la versione a cavallotto doppio di fissaggio possono essere collegati tra di loro i profilati in modo facile e veloce, p. es. con collegamento passante.

| **Tipo** | **KP AQ4 50 DUL 8.10 VKL11 FRSM10 V2A** |
|---|---|
| **Art.** | **540 263** |
| Materiale morsetto | **INOX** |
| Campo di serraggio Td | 8-10 mm |
| Collegamento (rigido / semirigido) | 4-50 mm² |
| Vite | M10 x 35 mm |
| Materiale vite / dado | **INOX** |

| **Masterdata** | |
|---|---|
| Peso netto | 77,26 g/pz. |
| Codice GTIN (EAN) | 4013364449244 |
| Confezione | 10 pz. |
| Codice doganale (Nomenclatura Combinata EU) | 85359000 |

Dati tecnici, dimensioni, pesi e materie prime possono subire variazioni dovute al progresso tecnologico. I disegni sono solo indicativi.

© DEHN ITALIA S.P.A . • Via G. di Vittorio 1/b • 39100 Bolzano • Italy • Tel. +39 471 561300 • info@dehn.it • www.dehn.it

: Provato • NEU: Nuovo • : Tipo obsoleto
: Connettore a croce • : Connettore longitudinale • : Connettore parallelo • : Connettore a T • : Morsetto per connettore parallelo • : Morsetto per connettore a T
: Fascetta per connettore parallelo • : Fascetta per connettore a T • : Barra equipotenziale • : Elemento di collegamento