Scheda tecnica: Fascetta per tubi in ambiente Ex Zona 1/21, 2/22

SCK EX BRS ASSM10 V2A (540 810)

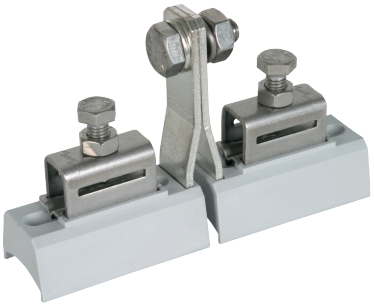

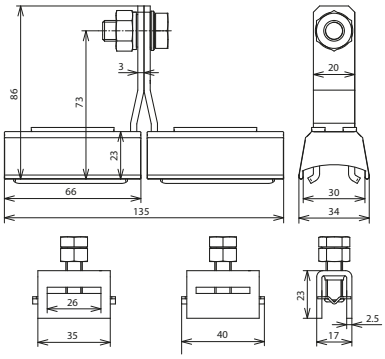

Dimensioni

Tipo	SCK EX BRS ASSM10 V2A
Art.	**540 810**
Corrente impulsiva di fulmine (10/350 µs) Cu (I_{imp})	50 kA
Corrente impulsiva di fulmine (10/350 µs) Fe/tZn (I_{imp})	50 kA
Corrente impulsiva di fulmine (10/350 µs) INOX (I_{imp})	25 kA
Classe di portata di corrente di fulmine secondo CEI EN 62561-1	N
Connessione	M10
Campo di serraggio tubo Ø	27 ($^3/_4$“”)-500 mm
Materiale morsetto	**poliamide**
Materiale morsetto / nastro	**INOX**
Materiale elemento di contatto	**Cu/gal Sn**
Esecuzione	stabilizzata ai raggi UV
Riferimento normativo	CEI EN 62561-1

Masterdata	
Peso netto	550 g/pz.
Codice GTIN (EAN)	4013364115484
Confezione	1 pz.
Codice doganale (Nomenclatura Combinata EU)	85359000

Dati tecnici, dimensioni, pesi e materie prime possono subire variazioni dovute al progresso tecnologico. I disegni sono solo indicativi.

In riferimento alla resistenza alla corrosione, verificare l’applicabilità nelle condizioni ambientali esistenti dei materiali usati per i nastri tenditori nelle zone Ex, Ex-BRS ... (ad es. Cu/galSn, Ms/galSn, acciaio inossidabile, poliammide).

© DEHN ITALIA S.P.A . • Via G. di Vittorio 1/b • 39100 Bolzano • Italy • Tel. +39 471 561300 • info@dehn.it • www.dehn.it

: Provato • NEU: Nuovo • !: Tipo obsoleto
: Connettore a croce • : Connettore longitudinale • : Connettore parallelo • : Connettore a T • : Morsetto per connettore parallelo • : Morsetto per connettore a T
: Fascetta per connettore parallelo • : Fascetta per connettore a T • : Barra equipotenziale • : Elemento di collegamento