Scheda tecnica: Morsetto bimetallico di sezionamento con schermo

ZMTK 6.10 FL30.40 CU STTZN (460 147)

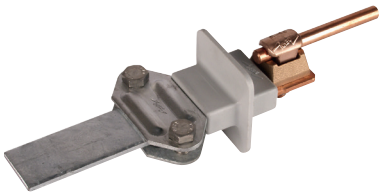

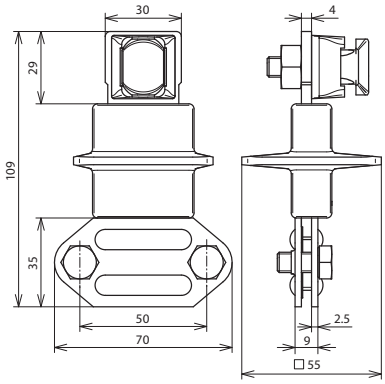

Dimensioni

Tipo	**ZMTK 6.10 FL30.40 CU STTZN**
Art.	**460 147**
Materiale	**Cu / Fe/tZn**
Campo di fissaggio Td/Pt	6-10 / 30-40 mm
Vite	M8 x 16 mm
Materiale della vite	**INOX**
Aletta	**materiale plastica** (colore grigio)
Corrente impulsiva di fulmine (10/350 µs)	I_{imp} 100 kA *)
Riferimento normativo	CEI EN 62561-1

Masterdata	
Peso netto	340 g/pz.
Codice GTIN (EAN)	4013364025349
Confezione	1 pz.
Codice doganale (Nomenclatura Combinata EU)	85359000

Dati tecnici, dimensioni, pesi e materie prime possono subire variazioni dovute al progresso tecnologico. I disegni sono solo indicativi.

*) Per l'attribuzione precisa vedere il certificato di prova.

© DEHN ITALIA S.P.A . • Via G. di Vittorio 1/b • 39100 Bolzano • Italy • Tel. +39 471 561300 • info@dehn.it • www.dehn.it

: Provato • NEU: Nuovo • !: Tipo obsoleto
: Connettore a croce • : Connettore longitudinale • : Connettore parallelo • : Connettore a T • : Morsetto per connettore parallelo • : Morsetto per connettore a T
: Fascetta per connettore parallelo • : Fascetta per connettore a T • : Barra equipotenziale • : Elemento di collegamento