Supporto per aste di captazione D40 e tubi portanti in PRFV/Al

DBS KB D40.50 RA220 STTZN (105357)



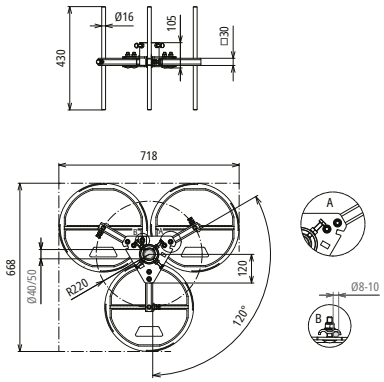

Dimensioni

Tripode a risparmio di spazio, regolabile in altezza e chiudibile. per fissare Aste di captazione e tubi portanti Ø 40 mm e Ø 50 mm. Compensazione dell'inclinazione del tetto possibile fino a 10°. Possibile l'applicazione di max quattro zoccoli in cemento per ciascuna gamba.

NEW

Tipo	**DBS KB D40.50 RA220 STTZN**
Art.	**105357**
Materiale tripode	**Fe/tZn**
Campo di serraggio	40 / 50 mm
Raggio	220 mm
Ingombro tripode	668 x 718 mm
Numero zoccoli	3-12 pezzi da 17 kg
Vite	M10 x 40 mm
Riferimento normativo	DIN EN 62561-1

Masterdata	
Peso netto	1 pz./st
Codice doganale (Nomenclatura Combinata EU)	85389099
Codice GTIN (EAN)	4013364527829
Confezione	1 st

Dati tecnici, dimensioni, pesi e materie prime possono subire variazioni dovute al progresso tecnologico. I disegni sono solo indicativi.

© DEHN ITALIA S.P.A . • Via G. di Vittorio 1/b • 39100 Bolzano • Italy • Tel. +39 471 561300 • info@dehn.it • www.dehn.it

: Provato • NEU: Nuovo • !: Tipo obsoleto
: Connettore a croce • : Connettore longitudinale • : Connettore parallelo • : Connettore a T • : Morsetto per connettore parallelo • : Morsetto per connettore a T
: Fascetta per connettore parallelo • : Fascetta per connettore a T • : Barra equipotenziale • : Elemento di collegamento