Staffa portafilo per tetti piani

DLH 8.10 KS BES180 GP300 K (253335)



NEW

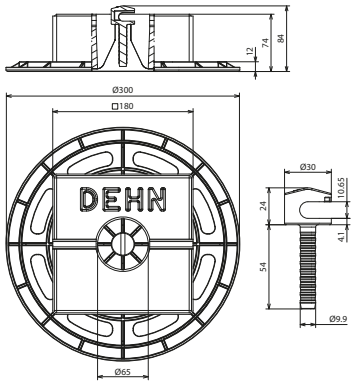

Dimensioni

Tipo	DLH 8.10 KS BES180 GP300 K
Art.	**253335**
Esecuzione	stabilizzato ai raggi UV e resistente alle intemperie
Posa del conduttore	libera
Materiale staffa portafilo	**Materiale termoplastico HD-PE**
Colore staffa portafilo	grigio
Staffa portafilo serraggio Td	8-10 mm
Peso	4,6 kg
Zoccolo	**cemento (C35/45)**
Dimensioni	300 x 300 x 84 mm

Masterdata	
Peso netto	4,98 kg/pz.
Codice doganale (Nomenclatura Combinata EU)	68109100
Codice GTIN (EAN)	4013364499416
Confezione	24 pz.

Dati tecnici, dimensioni, pesi e materie prime possono subire variazioni dovute al progresso tecnologico. I disegni sono solo indicativi.

© DEHN ITALIA S.P.A . • Via G. di Vittorio 1/b • 39100 Bolzano • Italy • Tel. +39 471 561300 • info@dehn.it • www.dehn.it

: Provato • NEU: Nuovo • !: Tipo obsoleto
: Connettore a croce • : Connettore longitudinale • : Connettore parallelo • : Connettore a T • : Morsetto per connettore parallelo • : Morsetto per connettore a T
: Fascetta per connettore parallelo • : Fascetta per connettore a T • : Barra equipotenziale • : Elemento di collegamento