DGA G BNC (929 042)

- Dimensioni minime
- Campo di trasmissione estremamente largo
- Per l'impiego nel concetto di protezione da fulminazione a zone, ai passaggi 0_B – 1 e maggiori



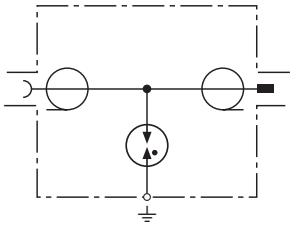

Schema di principio

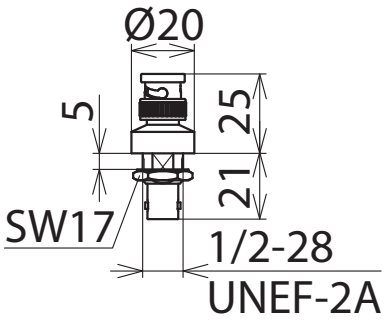

Dimensioni

Limitatore di sovratensione con scaricatore a gas integrato, adatto anche in sistemi con alimentazione remota. Particolarmente indicato in campi d'applicazione Wireless per interfacce di apparecchi e antenne con connessione coassiale.
Disponibile con connettori SMA, BNC oppure N per il montaggio passante.

Tipo	**DGA G BNC**
Art.	**929 042**
Dettagli	
Classe SPD	TYPE 2
Massima tensione continuativa DC (U_C)	135 V
Corrente nominale (I_L)	3,5 A
Potenza di trasmissione max	25 W
D1 Corrente impulsiva di fulmine (10/350 µs) (I_{imp})	1 kA
C2 Corrente impulsiva nominale di scarica (8/20 µs) (I_n)	5 kA
Livello di protezione con I_n C2 (U_p)	≤ 650 V
Campo di frequenza	0-4 GHz
Attenuazione tipica	≤ 0,2 dB
Attenuazione del flusso di ritorno (DC - 3 GHz)	≥ 20 dB
Attenuazione del flusso di ritorno (3-4 GHz)	≥ 20 dB
Resistenza d'onda (Z)	50 Ohm
Temperatura d'esercizio (T_U)	-40 °C ... +85 °C
Grado di protezione (con conduttori collegati)	IP 20
Connessione	connettore femmina BNC / connettore maschio BNC
Messa a terra tramite	passante Ø12,9 mm
Materiale involucro	ottone, dorato
Colore	oro
Norme di prova	IEC 61643-21 / EN 61643-21

Masterdata	
Peso netto	39,2 g/pz.
Codice GTIN (EAN)	4013364091030
Confezione	1 pz.
Codice doganale (Nomenclatura Combinata EU)	85363010

Dati tecnici, dimensioni, pesi e materie prime possono subire variazioni dovute al progresso tecnologico. I disegni sono solo indicativi.

© DEHN ITALIA S.P.A . • Via G. di Vittorio 1/b • 39100 Bolzano • Italy • Tel. +39 471 561300 • info@dehn.it • www.dehn.it

: Provato • NEU: Nuovo • : Tipo obsoleto
: Connettore a croce • : Connettore longitudinale • : Connettore parallelo • : Connettore a T • : Morsetto per connettore parallelo • : Morsetto per connettore a T
: Fascetta per connettore parallelo • : Fascetta per connettore a T • : Barra equipotenziale • : Elemento di collegamento