Scheda tecnica: Cartuccia di messa a terra NH 00 con linguetta di presa

EP NH00 TI SN7379 (745 307)



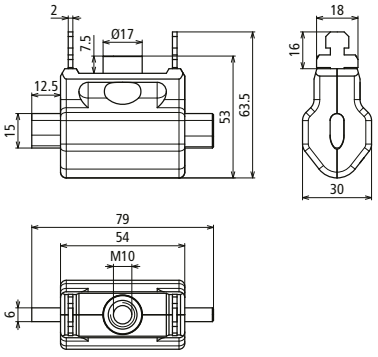

Dimensioni

Con collegamento M10 per l'inserimento tramite manopola di messa a terra tipo TI o impugnatura con fusibile NH con polso NHS AG 00 3 NS.

NEW

Tipo	**EP NH00 TI SN7379**
Art.	**745 307**
Grandezza	00
Sezione max corda Cu	35 mm²
Corrente max di cortocircuito I_k 0,5 s	4,9 kA
Corrente max di cortocircuito I_k 1 s	4,9 kA
Parti in materiale plastico	**Termoplastico**
Parti metalliche	**Lega rame / gal Sn**
Filetto di connessione	M 10

Masterdata	
Peso netto	116,4 g/pz.
Codice GTIN (EAN)	4013364155404
Confezione	1 pz.
Codice doganale (Nomenclatura Combinata EU)	85359000

Dati tecnici, dimensioni, pesi e materie prime possono subire variazioni dovute al progresso tecnologico. I disegni sono solo indicativi.

© DEHN ITALIA S.P.A . • Via G. di Vittorio 1/b • 39100 Bolzano • Italy • Tel. +39 471 561300 • info@dehn.it • www.dehn.it

: Provato • NEU: Nuovo • !: Tipo obsoleto
: Connettore a croce • : Connettore longitudinale • : Connettore parallelo • : Connettore a T • : Morsetto per connettore parallelo • : Morsetto per connettore a T
: Fascetta per connettore parallelo • : Fascetta per connettore a T • : Barra equipotenziale • : Elemento di collegamento