DEHNpipe

DPI CD EXI 24 M (929961)

- Montaggio facile su sensori in campo con un pressacavo aggiuntivo
- Capacità e induttanza propria trascurabili
- Per l'impiego nel concetto di protezione da fulminazione a zone, ai passaggi 0_B – 2 e maggiori

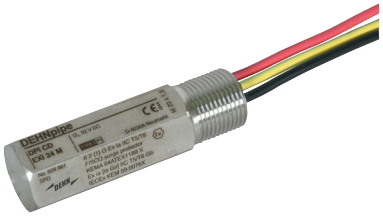

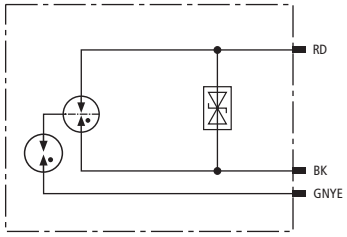

Schema di principio

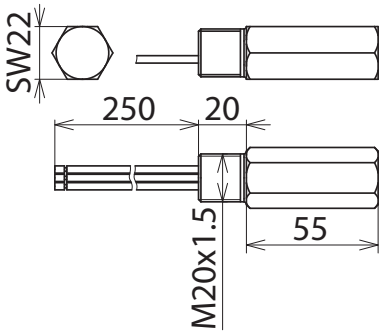

Dimensioni

Limitatore di sovratensione con circuito di protezione con basso valore capacitivo, per la protezione di circuiti e sistemi bus a sicurezza intrinseca, soddisfa i requisiti secondo FISCO. Tenuta all'isolamento > 500 V verso terra.

Tipo	**DPI CD EXI 24 M**
Art.	**929961**
Caratteristiche tecniche	
Classe SPD	TYPE 2 P1
Tensione nominale (U_N)	24 V
Massima tensione continuativa DC (U_C)	32 V
Tensione massima continuativa AC (U_C)	22,6 V
Tensione max. in ingresso secondo EN 60079-11 (U_i)	30 V
Corrente max. in ingresso secondo EN 60079-11 (I_i)	0,55 A
Corrente nominale (I_L)	0,55 A
D1 Corrente impulsiva di fulmine (10/350 µs) filo-PG (I_{imp})	1 kA
C2 Corrente impulsiva nominale di scarica (8/20 µs) complessiva (I_n)	10 kA
C2 Corrente impulsiva nominale di scarica (8/20 µs) filo-filo (I_n)	150 A
C2 Corrente impulsiva nominale di scarica (8/20 µs) filo-PG (I_n)	10 kA
Livello di protezione filo-filo con I_n C2 (U_P)	≤ 58 V
Livello di protezione filo-PG con I_n C2 (U_P)	≤ 1700 V
Livello di protezione filo-filo con 1 kV/µs C3 (U_P)	≤ 50 V
Livello di protezione filo-PG con 1 kV/µs C3 (U_P)	≤ 1200 V
Frequenza limite filo-filo (f_G)	67 MHz
Capacità filo-filo (C)	≤ 25 pF
Capacità filo-PG (C)	≤ 15 pF
Temperatura d'esercizio (T_U)	-50 °C ... +80 °C
Grado di protezione	costruzione in IP 67
Montaggio lato campo / apparecchio	filetto esterno M20 x 1,5
Connessione	cavi di collegamento 1,3 mm²
Lunghezza cavo di collegamento	250 mm
Messa a terra tramite	cavo di collegamento
Materiale involucro	INOX (V4A)
Colore	lucido
Norme di prova	IEC 61643-21 / EN 61643-21
Omologazioni	ATEX, IECEx, CCC, CSA & USA Hazloc, SIL
Omologazioni ATEX	KEMA 04ATEX1189 X: II 2 (1) G Ex ia [ia Ga] IIC T5 ... T6 Gb
Omologazioni IECEx	KEM 09.0076X: Ex ia [ia Ga] IIC T5 ... T6 Gb
Omologazioni CSA & USA Hazloc (1)	CSA 13.70000407: Ex ia [ia] IIC T5 ... T6
Omologazioni CSA & USA Hazloc (2)	CSA 13.70000407: Class I Div 1, 2; Class I Zone 1
China Compulsory Certification	CCC n. 2021312304001030
Classificazione SIL	fino a SIL3 *)

© DEHN ITALIA S.P.A . • Via G. di Vittorio 1/b • 39100 Bolzano • Italy • Tel. +39 471 561300 • info@dehn.it • www.dehn.it

Masterdata	
Peso netto	169 g/pz.
Codice doganale (Nomenclatura Combinata EU)	85363010
Codice GTIN (EAN)	4013364101784
Confezione	1 pz.

Dati tecnici, dimensioni, pesi e materie prime possono subire variazioni dovute al progresso tecnologico. I disegni sono solo indicativi.

*) Per i dettagli, vedere: www.dehn.de