Elementi di connessione lato terra per quadri elettrici e linee aeree

EAS EK FM 16 (775631)

- Dispositivi di messa a terra e di corto circuito possono venire assemblati online tramite il configuratore EuK.



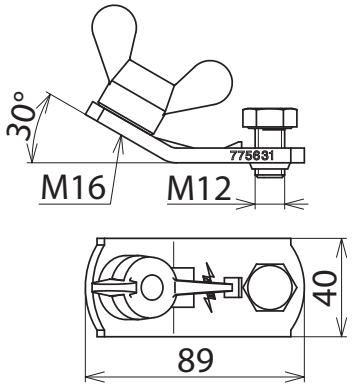

Dimensioni

Tipo	EAS EK FM 16
Art.	**775631**
Norma	EN/IEC 61230 (DIN VDE 0683-100)
Gamma di temperatura	–25 °C ... +55 °C
Materiale corpo serraggio	**lega Cu/gal Sn** ossia **ghisa/gal Zn**
Materiale codolo	**lega Cu/gal Sn** ossia **ottone/gal Zn**
Dimensione	M16
Materiale piastra di pressione	**lega Cu/gal Sn** ossia **Fe/gal Zn**
Antirotazione	PK1
Materiale galletto	**lega Cu/gal Sn**
Per sezione corda Cu	16 ... 150 mm²
Corrente max di cortocircuito I_k 0,5 s	42,0 kA
Corrente max di cortocircuito I_k 1 s	29,6 kA
Materiale ganascia	**E-Cu/gal Sn**
Materiale rondella di fresatura	**Acciaio, temprato/nichelato**
Materiale molla	**acciaio per molla**

Masterdata	
Peso netto	290 g/pz.
Codice doganale (Nomenclatura Combinata EU)	85359000
Codice GTIN (EAN)	4013364102552
Confezione	1 pz.

Dati tecnici, dimensioni, pesi e materie prime possono subire variazioni dovute al progresso tecnologico. I disegni sono solo indicativi.

La corrente max di corto circuito deve corrispondere per le pinze e le corde di messa a terra ed in corto circuito!

© DEHN ITALIA S.P.A . • Via G. di Vittorio 1/b • 39100 Bolzano • Italy • Tel. +39 471 561300 • info@dehn.it • www.dehn.it

: Provato • NEU: Nuovo • !: Tipo obsoleto
: Connettore a croce • : Connettore longitudinale • : Connettore parallelo • : Connettore a T • : Morsetto per connettore parallelo • : Morsetto per connettore a T
: Fascetta per connettore parallelo • : Fascetta per connettore a T • : Barra equipotenziale • : Elemento di collegamento