PV 6.22 FRM10X40 STTZN (306 122)



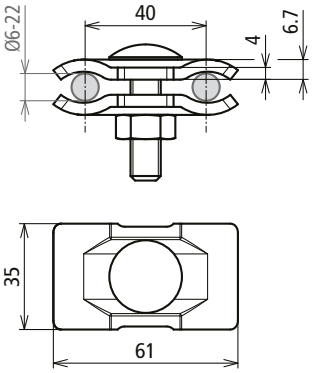

Dimensioni

Per il collegamento di due conduttori in modo parallelo, con una vite.

Tipo	**PV 6.22 FRM10X40 STTZN**
Art.	**306 122**
Materiale morsetto	**Fe/tZn**
Campo di serraggio Td/Td	6-22 / 6-22 mm
Vite	M10 x 40 mm
Materiale vite / dado	**Fe/tZn**
Portata di corrente di fulmine (10/350 µs)	50 kA *)
Riferimento normativo	CEI EN 62561-1
Corrente di corto circuito (AC 50 Hz / DC) (1 s; ≤ 300 °C)	6,1 kA
Spessore materiale	4 mm

Masterdata	
Peso netto	164,68 g/pz.
Codice GTIN (EAN)	4013364284937
Confezione	50 pz.
Codice doganale (Nomenclatura Combinata EU)	85359000

Dati tecnici, dimensioni, pesi e materie prime possono subire variazioni dovute al progresso tecnologico. I disegni sono solo indicativi.

*) Per l'attribuzione precisa vedere il certificato di prova.

© DEHN ITALIA S.P.A . • Via G. di Vittorio 1/b • 39100 Bolzano • Italy • Tel. +39 471 561300 • info@dehn.it • www.dehn.it

: Provato • NEU: Nuovo • !: Tipo obsoleto
: Connettore a croce • : Connettore longitudinale • : Connettore parallelo • : Connettore a T • : Morsetto per connettore parallelo • : Morsetto per connettore a T
: Fascetta per connettore parallelo • : Fascetta per connettore a T • : Barra equipotenziale • : Elemento di collegamento