BSP BAS 4 (926 304)

- Tetrapolare e universale per tutti i moduli scaricatori BSP e BXT / BXTU
- Con sezionamento del segnale con modulo di protezione non innestato
- Costruzione senza elementi di protezione che non richiede manutenzione



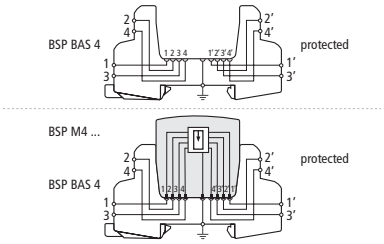

Schema di principio

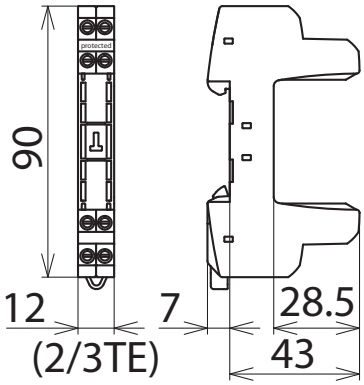

Dimensioni

Elemento base per BLITZDUCTOR SP come morsetto di collegamento in versione molto stretta, tetrapolare, universale per il collegamento di un modulo scaricatore con sezionamento del segnale in caso di modulo di protezione non innestato. La sicura messa a terra del modulo di protezione avviene tramite il piedino di fissaggio montato a scatto sulla guida profilata. Poiché non ci sono elementi di costruzione del circuito di protezione nell'elemento base, i lavori di manutenzione si limitano ai moduli di protezione.

Tipo	**BSP BAS 4**
Art.	**926 304**
Temperatura d'esercizio (T_U)	-40 °C ... +80 °C
Grado di protezione	IP 20
Montaggio su	guida profilata 35 mm secondo EN 60715
Collegamento ingresso/ uscita	vite / vite
Sezionamento del segnale	sì
Sezione di collegamento rigido	0,08-4 mm²
Sezione di collegamento flessibile	0,08-2,5 mm²
Coppia di serraggio (morsetti di collegamento)	0,4 Nm
Messa a terra tramite	guida profilata 35 mm secondo EN 60715
Materiale involucro	poliamide PA 6.6
Colore	giallo
Omologazioni	UL 497B, CSA *)

Masterdata	
Peso netto	45 g/pz.
Codice GTIN (EAN)	4013364157125
Confezione	1 pz.
Codice doganale (Nomenclatura Combinata EU)	85369010

Dati tecnici, dimensioni, pesi e materie prime possono subire variazioni dovute al progresso tecnologico. I disegni sono solo indicativi.

*) solo in combinazione con modulo di protezione omologato

© DEHN ITALIA S.P.A . • Via G. di Vittorio 1/b • 39100 Bolzano • Italy • Tel. +39 471 561300 • info@dehn.it • www.dehn.it

: Provato • NEU: Nuovo • !: Tipo obsoleto
: Connettore a croce • : Connettore longitudinale • : Connettore parallelo • : Connettore a T • : Morsetto per connettore parallelo • : Morsetto per connettore a T
: Fascetta per connettore parallelo • : Fascetta per connettore a T • : Barra equipotenziale • : Elemento di collegamento