Scheda tecnica: Morsetto SV per collegamenti sotto terra

SVK 6.28 FL30 STBL (308 062)



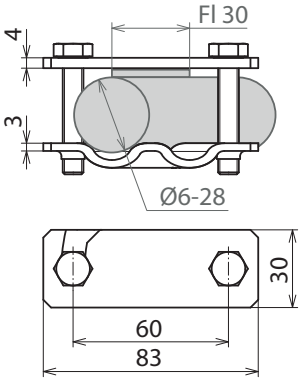

Dimensioni

Tipo	SVK 6.28 FL30 STBL
Art.	**308 062**
Materiale morsetto	**Fe/non zincato**
Campo di fissaggio Td/Pt	6-28 / 30 mm
Vite	⬢ M8 x 45 mm
Materiale vite / dado	**Fe/non zincato**
Portata di corrente di fulmine (10/350 µs)	I_{imp} 100 kA *)
Riferimento normativo	CEI EN 62561-1
Corrente di corto circuito (AC 50 Hz / DC) (1 s; ≤ 300 °C)	7,3 kA

Masterdata	
Peso netto	156 g/pz.
Codice GTIN (EAN)	4013364344051
Confezione	50 pz.
Codice doganale (Nomenclatura Combinata EU)	85359000

Dati tecnici, dimensioni, pesi e materie prime possono subire variazioni dovute al progresso tecnologico. I disegni sono solo indicativi.

*) Per l'attribuzione precisa vedere il certificato di prova.

© DEHN ITALIA S.P.A . • Via G. di Vittorio 1/b • 39100 Bolzano • Italy • Tel. +39 471 561300 • info@dehn.it • www.dehn.it

: Provato • NEU: Nuovo • !: Tipo obsoleto
: Connettore a croce • : Connettore longitudinale • : Connettore parallelo • : Connettore a T • : Morsetto per connettore parallelo • : Morsetto per connettore a T
: Fascetta per connettore parallelo • : Fascetta per connettore a T • : Barra equipotenziale • : Elemento di collegamento