EXFS L200 (923 061)

- Per la connessione/ messa a terra indiretta in caso di fulminazione, di parti d'impianto normalmente isolati
- Esecuzione per l'impiego nell'equipotenzializzazione antifulmine, secondo CEI EN 62305, in ambiente Ex (zona 2)
- Omologazione secondo direttiva ATEX 2014/34/EU ed IECEx



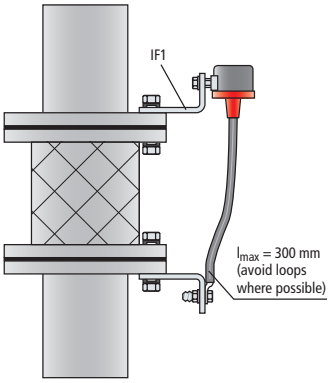

Schema di principio

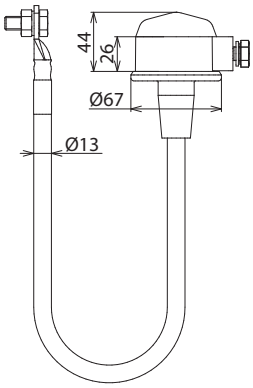

Dimensioni

Spinterometro di sezionamento Ex per il montaggio fuori terra.

Tipo	**EXFS L200**
Art.	**923 061**
Spinterometro di secondo EN 62561-3 / ... IEC 62561-3	sì
Corrente impulsiva di fulmine (10/350 µs): (I_{imp})	50 kA
Classe di portata di corrente di fulmine	N
Tenuta nominale alla tensione alternata di innesco (50 Hz) (U_{wAC})	300 V
Tensione di riferimento con l'innesco ad impulso ($U_{r\,imp}$)	≤ 2,5 kV
Temperatura d'esercizio (T_U)	-20 °C ... +80 °C
Temperatura d'esercizio durante impiego in ambiente Ex	-20 °C ... +60 °C
Grado di protezione	IP 54
Omologazioni ATEX	DEKRA 11ATEX0146 X
Marcatura Ex secondo EN 60079-0 ed EN 60079-15: gas	II 3 G Ex nC IIC T4 Gc
Omologazioni IECEx	IECEx DEK 11.0063X
Marcatura Ex secondo EN 60079-0	Ex nC IIC T4 Gc
Lunghezza involucro	90 mm
Diametro involucro	63 mm
Materiale involucro	zama, materiale plastico
Cavo di collegamento	H01N2-D 25 mm² con capocorda e vite/ dado M10
Lunghezza cavo	200 mm
Adatto per misura flangia	120-230 mm
Dati tecnici aggiuntivi	
Corrente impulsiva nominale di scarica (8/20 µs) (I_n)	100 kA
Tensione alternata d'innesco (50 Hz) (U_{aw})	≤ 1,2 kV

Masterdata	
Peso netto	750 g/pz.
Codice GTIN (EAN)	4013364038905
Confezione	1 pz.
Codice doganale (Nomenclatura Combinata EU)	85369095

Dati tecnici, dimensioni, pesi e materie prime possono subire variazioni dovute al progresso tecnologico. I disegni sono solo indicativi.

© DEHN ITALIA S.P.A . • Via G. di Vittorio 1/b • 39100 Bolzano • Italy • Tel. +39 471 561300 • info@dehn.it • www.dehn.it

: Provato • NEU: Nuovo • !: Tipo obsoleto
: Connettore a croce • : Connettore longitudinale • : Connettore parallelo • : Connettore a T • : Morsetto per connettore parallelo • : Morsetto per connettore a T
: Fascetta per connettore parallelo • : Fascetta per connettore a T • : Barra equipotenziale • : Elemento di collegamento