# EKSO 5.6 AQ6 16 CUGALZN (444 006)



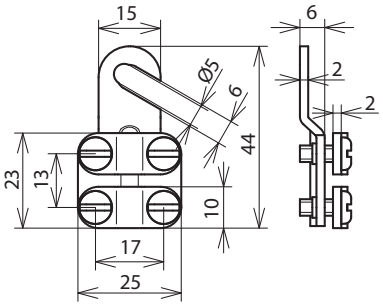


Dimensioni

Con scarico della trazione integrato (seconda metà del morsetto)

| **Tipo** | **EKSO 5.6 AQ6 16 CUGALZN** |
|---|---|
| **Art.** | **444 006** |
| Sezione cavo | 6-16 mm² |
| Capocorda adatto per | M5 / M6 |
| Materiale | **Cu/gal Sn** |
| Vite | M4 x 10 mm |
| Materiale della vite | **Fe/gal Zn** |
| Omologazione | secondo VG 95 211 |
| Certificato di omologazione | K17/96 170 |

| **Masterdata** | |
|---|---|
| Peso netto | 29 g/pz. |
| Codice GTIN (EAN) | 4013364029323 |
| Confezione | 100 pz. |
| Codice doganale (Nomenclatura Combinata EU) | 85369010 |

Dati tecnici, dimensioni, pesi e materie prime possono subire variazioni dovute al progresso tecnologico. I disegni sono solo indicativi.

Deve essere indicato in modo esplicito sulla richiesta, se i prodotti sono da confezionare secondo le norme VG.

© DEHN ITALIA S.P.A . • Via G. di Vittorio 1/b • 39100 Bolzano • Italy • Tel. +39 471 561300 • info@dehn.it • www.dehn.it

: Provato • NEU: Nuovo • : Tipo obsoleto
: Connettore a croce • : Connettore longitudinale • : Connettore parallelo • : Connettore a T • : Morsetto per connettore parallelo • : Morsetto per connettore a T
: Fascetta per connettore parallelo • : Fascetta per connettore a T • : Barra equipotenziale • : Elemento di collegamento