Equipotenzialità per sistemi portacavi per ambienti Ex zona 2/22

SBD 60 PAK 35 EX ER (306220)



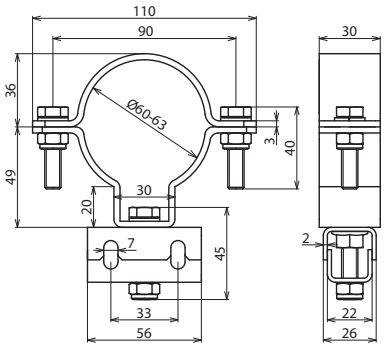

Dimensioni

Fascetta PA (SBD 60 PAK 35)
- Collegamento solo con conduttore di equipotenzialità ad anello 35 mm², art. n. 832 838 (conduttore cordato stagnato)
- Fissaggio a tubo rotondo DN 50 (60 m)
- Morsetto PA viene montato ca. ogni 0,5 m

Tipo	**SBD 60 PAK 35 EX ER**
Art.	**306220**
Materiale	**INOX**
Materiale n.	1.4301
ASTM / AISI	AISI 304
Dimensioni	Ø60 mm
Campo di serraggio conduttore ad anello PA	35 mm², **Cu/gal Sn**
Zona Ex	2/22

Masterdata	
Peso netto	394 g/pz.
Codice doganale (Nomenclatura Combinata EU)	85359000
Codice GTIN (EAN)	4013364327436
Confezione	50 pz.

Dati tecnici, dimensioni, pesi e materie prime possono subire variazioni dovute al progresso tecnologico. I disegni sono solo indicativi.

© DEHN ITALIA S.P.A . • Via G. di Vittorio 1/b • 39100 Bolzano • Italy • Tel. +39 471 561300 • info@dehn.it • www.dehn.it

: Provato • NEU: Nuovo • !: Tipo obsoleto
: Connettore a croce • : Connettore longitudinale • : Connettore parallelo • : Connettore a T • : Morsetto per connettore parallelo • : Morsetto per connettore a T
: Fascetta per connettore parallelo • : Fascetta per connettore a T • : Barra equipotenziale • : Elemento di collegamento