Staffa portafilo per tetti regolabile, per coppi e tegole

DLH DQ 6.10 FG200.280 STTZN (202021)



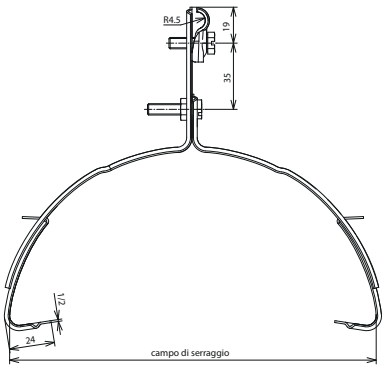

Dimensioni

Tipo	DLH DQ 6.10 FG200.280 STTZN
Art.	**202021**
Materiale staffa portafilo per tetti	**Fe/tZn**
Campo di serraggio	200-280 mm
Materiale staffa portafilo	**Fe/tZn**
Staffa portafilo serraggio Td	6-10 mm
Lunghezza ganci di fissaggio	24 mm
Modello staffa portafilo	DEHNQUICK
Posa del conduttore	fissa
Foro Ø	8,4 mm

Masterdata	
Peso netto	264 g/pz.
Codice doganale (Nomenclatura Combinata EU)	85389099
Codice GTIN (EAN)	4013364020788
Confezione	25 pz.

Dati tecnici, dimensioni, pesi e materie prime possono subire variazioni dovute al progresso tecnologico. I disegni sono solo indicativi.

© DEHN ITALIA S.P.A . • Via G. di Vittorio 1/b • 39100 Bolzano • Italy • Tel. +39 471 561300 • info@dehn.it • www.dehn.it

: Provato • NEU: Nuovo • : Tipo obsoleto
: Connettore a croce • : Connettore longitudinale • : Connettore parallelo • : Connettore a T • : Morsetto per connettore parallelo • : Morsetto per connettore a T
: Fascetta per connettore parallelo • : Fascetta per connettore a T • : Barra equipotenziale • : Elemento di collegamento