Staffa portafilo per tetti con staffa di montaggio angolata per coperture

DLH DQ 6.10 H55 L115 WS STTZN (202050)

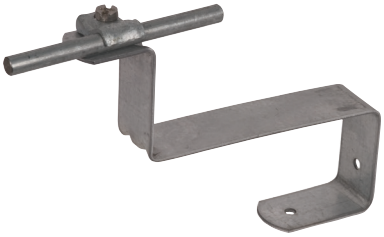

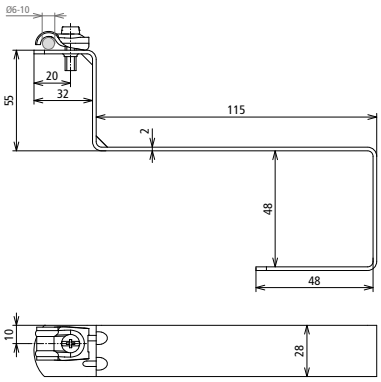

Dimensioni

Tipo	DLH DQ 6.10 H55 L115 WS STTZN
Art.	**202050**
Materiale staffa portafilo per tetti	**Fe/tZn**
Lunghezza montante (l1)	115 mm
Materiale staffa portafilo	**Fe/tZn**
Staffa portafilo serraggio Td	6-10 mm
Tipo copertura	tetti in tegola
Possibilitá di fissaggio	da agganciare sotto la copertura
Modello staffa portafilo	DEHNQUICK
Posa del conduttore	fissa
Foro Ø	8,4 mm

Masterdata	
Peso netto	1 pz./st
Codice doganale (Nomenclatura Combinata EU)	85389099
Codice GTIN (EAN)	4013364020214
Confezione	25 st

Dati tecnici, dimensioni, pesi e materie prime possono subire variazioni dovute al progresso tecnologico. I disegni sono solo indicativi.

© DEHN ITALIA S.P.A . • Via G. di Vittorio 1/b • 39100 Bolzano • Italy • Tel. +39 471 561300 • info@dehn.it • www.dehn.it

: Provato • NEU: Nuovo • !: Tipo obsoleto
: Connettore a croce • : Connettore longitudinale • : Connettore parallelo • : Connettore a T • : Morsetto per connettore parallelo • : Morsetto per connettore a T
: Fascetta per connettore parallelo • : Fascetta per connettore a T • : Barra equipotenziale • : Elemento di collegamento