PSK 10 32 SQL SB (784 038)

- Dispositivi di messa a terra ed in corto circuito possono essere assemblati online tramite il configuratore EuK
- Corda di messa a terra e di cortocircuito nella linea aerea
- Con codolo lungo con innesto a baionetta e staffa di sicurezza



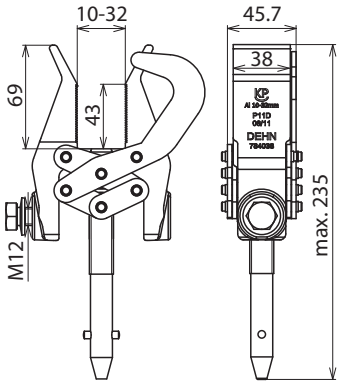

Dimensioni

Tipo	PSK 10 32 SQL SB
Art.	**784 038**
Campo di serraggio Ø	10 ... 32 mm
Antirotazione	PK2
Per sezione corda Cu	16 ... 95 mm²
Corrente max di cortocircuito I_k 0,5 s	18,7 kA
Corrente max di cortocircuito I_k 1 s	18,7 kA
Norma	EN/IEC 61230 (DIN VDE 0683-100), codolo filettato a baionetta DIN 48087
Gamma di temperatura	–25 °C ... +55 °C
Materiale piastra di pressione	lega Al
Materiale corpo serraggio	lega Al
Materiale codolo	INOX
Materiale guida per l'aggancio	INOX

Masterdata	
Peso netto	1,01 kg/pz.
Codice GTIN (EAN)	4013364138452
Confezione	1 pz.
Codice doganale (Nomenclatura Combinata EU)	85359000

Dati tecnici, dimensioni, pesi e materie prime possono subire variazioni dovute al progresso tecnologico. I disegni sono solo indicativi.

La corrente max. di corto circuito deve corrispondere per le pinze e le corde di messa a terra e in corto circuito!

© DEHN ITALIA S.P.A . • Via G. di Vittorio 1/b • 39100 Bolzano • Italy • Tel. +39 471 561300 • info@dehn.it • www.dehn.it

: Provato • NEU: Nuovo • !: Tipo obsoleto
: Connettore a croce • : Connettore longitudinale • : Connettore parallelo • : Connettore a T • : Morsetto per connettore parallelo • : Morsetto per connettore a T
: Fascetta per connettore parallelo • : Fascetta per connettore a T • : Barra equipotenziale • : Elemento di collegamento