Scheda tecnica: Punta di captazione angolata

FSPS 10 1000 W55 FK AL (101 110)



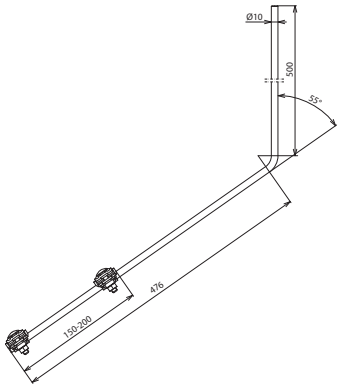

Dimensioni

Campo di serraggio dei morsetti scanalati: 0,7-8 mm.

Tipo	**FSPS 10 1000 W55 FK AL**
Art.	**101 110**
Lunghezza totale	1000 mm
Materiale	Al
Diametro Ø	10 mm
Max. velocità delle raffiche di vento	224 km/h

Masterdata	
Peso netto	305 g/pz.
Codice GTIN (EAN)	4013364138704
Confezione	1 pz.
Codice doganale (Nomenclatura Combinata EU)	85389099

Dati tecnici, dimensioni, pesi e materie prime possono subire variazioni dovute al progresso tecnologico. I disegni sono solo indicativi.

Tutte le aste di captazione / aste di captazione indipendenti sono disponibili su richiesta con lunghezza speciale

© DEHN ITALIA S.P.A . • Via G. di Vittorio 1/b • 39100 Bolzano • Italy • Tel. +39 471 561300 • info@dehn.it • www.dehn.it

: Provato • NEU: Nuovo • !: Tipo obsoleto
: Connettore a croce • : Connettore longitudinale • : Connettore parallelo • : Connettore a T • : Morsetto per connettore parallelo • : Morsetto per connettore a T
: Fascetta per connettore parallelo • : Fascetta per connettore a T • : Barra equipotenziale • : Elemento di collegamento