# Scheda tecnica: Staffa portafilo DEHNhold

## LH ZS 8.10 FL20 M8 CU (274 117)

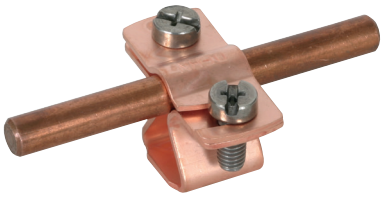

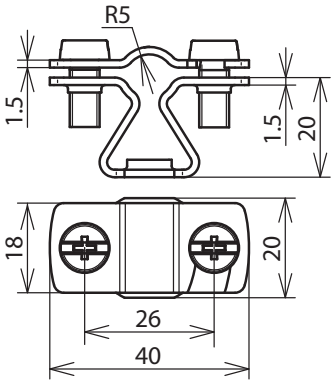


Dimensioni

| Tipo | LH ZS 8.10 FL20 M8 CU |
|---|---|
| **Art.** | **274 117** |
| Materiale staffa portafilo | INOX / gal Cu |
| Staffa portafilo serraggio Td | 8-10 mm |
| Staffa portafilo serraggio Pt | 20 mm |
| Altezza staffa portafilo | 20 mm |
| Staffa portafilo filetto | M8 |
| Posa del conduttore | fissa |
| Riferimento normativo | CEI EN 62561-4 |

| Masterdata | |
|---|---|
| Peso netto | 30,1 g/pz. |
| Codice GTIN (EAN) | 4013364128194 |
| Confezione | 50 pz. |
| Codice doganale (Nomenclatura Combinata EU) | 85389099 |

Dati tecnici, dimensioni, pesi e materie prime possono subire variazioni dovute al progresso tecnologico. I disegni sono solo indicativi.

© DEHN ITALIA S.P.A . • Via G. di Vittorio 1/b • 39100 Bolzano • Italy • Tel. +39 471 561300 • info@dehn.it • www.dehn.it

: Provato • NEU: Nuovo • !: Tipo obsoleto
: Connettore a croce • : Connettore longitudinale • : Connettore parallelo • : Connettore a T • : Morsetto per connettore parallelo • : Morsetto per connettore a T
: Fascetta per connettore parallelo • : Fascetta per connettore a T • : Barra equipotenziale • : Elemento di collegamento