DEHNguard modular

DG M TT 2P 275 (952110)

- Unità completa, pronta per il cablaggio, composta da elemento base e moduli di protezione innestabili
- Elevata capacità di scarica tramite potenti varistori all'ossido di zinco/spinterometri
- Elevata sicurezza dell'apparecchio tramite dispositivo di controllo „"Thermo- Dynamik-Control""



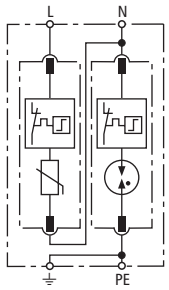

Schema di principio

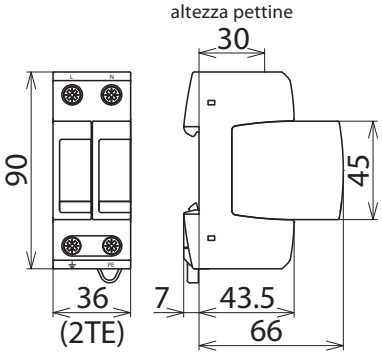

Dimensioni

Limitatore di sovratensione modulare per reti monofase TT e TN (circuito 1 + 1).

Tipo	**DG M TT 2P 275**
Art.	**952110**
Caratteristiche tecniche	
SPD secondo IEC 61643-11 / EN IEC 61643-11	Tipo 2 + tipo 3
Coordinamento energetico verso l'apparecchio terminale (≤ 10 m)	Tipo 2 + Tipo 3
Tensione nominale AC (U_N)	230 V (50 / 60 Hz)
Tensione massima continuativa AC [L-N] (U_C)	275 V (50 / 60 Hz)
Tensione massima continuativa AC [N-PE] (U_C)	255 V (50 / 60 Hz)
Corrente impulsiva nominale di scarica (8/20 µs) (I_n)	20 kA
Corrente di scarica max. (8/20 µs) (I_{max})	40 kA
Impulso combinato [L-N] (U_{OC})	20 kV
Impulso combinato [N-PE] (U_{OC})	6 kV
Livello di protezione [L-N]/[N-PE] (U_p)	≤ 1,5 / ≤ 1,5 kV
Livello di protezione [L-PE] (U_p)	≤ 1,5 kV
Livello di protezione [L-N]/[N-PE] a 5 kA (U_p)	≤ 1 / ≤ 1,5 kV
Corrente sul conduttore di protezione (I_{PE})	≤ 10 µA
Corrente continuativa (I_C)	≤ 0,5 mA
Tempo d'intervento [L-N] (t_A)	≤ 25 ns
Tempo d'intervento [N-PE] (t_A)	≤ 100 ns
Protezione max di sovraccorente in rete	125 A gG
Tenuta al corto circuito con protezione max. in rete (I_{SCCR})	50 kA_{eff}
Tensione TOV [L-N] (U_T) – Caratteristica	335 V / 5 sec. – tenuta 440 V / 120 min. – sicurezza
Tensione TOV [N-PE] (U_T) – Caratteristica	1200 V / 200 ms – tenuta
Condizione a fine vita dell'SPD A	Circuito aperto (OCM)
Categoria di sovratensione (OVC)	III
Temperatura d'esercizio (T_U)	-40 °C ... +80 °C
Indicazione di funzionamento/guasto	verde / rosso
Numero delle porte	1
Sezione del collegamento (min)	1,5 mm^2 rigido / flessibile
Sezione del collegamento (max)	35 mm^2 semirigido / 25 mm^2 flessibile
Montaggio su	guida profilata 35 mm secondo EN 60715
Materiale involucro	termoplastica, colore rosso, UL 94 V-0
Luogo di montaggio	all'interno
Grado di protezione	IP 20 (integrata)
Dimensioni di montaggio	2 Unità modulare, DIN 43880
Omologazioni	DEKRA, VDE, UL, ATEX, IECEx
Omologazioni ATEX	TÜV 22 ATEX 8929 X: II 3 G Ex ec IIC T4 Gc
Omologazioni IECEx	IECEx TUR 22.0079X: Ex ec IIC T4 Gc
Dati tecnici aggiuntivi	
Corrente di cortocircuito max. prevista	100 kA_{eff} (220 kA_{picco})

© DEHN ITALIA S.P.A . • Via G. di Vittorio 1/b • 39100 Bolzano • Italy • Tel. +39 471 561300 • info@dehn.it • www.dehn.it

Intervento dello scaricatore a 16,7 Hz - sistema di alimentazione ferroviario	
Tensione di prova AC (U_C)	275 V
Tensione nominale AC (U_N)	230 V
Frequenza nominale AC (f_N)	16,7 Hz

Masterdata	
Peso netto	242 g/pz.
Codice doganale (Nomenclatura Combinata EU)	85363030
Codice GTIN (EAN)	4013364108417
Confezione	1 pz.

Dati tecnici, dimensioni, pesi e materie prime possono subire variazioni dovute al progresso tecnologico. I disegni sono solo indicativi.

© DEHN ITALIA S.P.A . • Via G. di Vittorio 1/b • 39100 Bolzano • Italy • Tel. +39 471 561300 • info@dehn.it • www.dehn.it