BCO CL4 BC 24 (927 954)

- Controllo LifeCheck dell'SPD e indicazione di stato integrata
- Protezione dei circuiti di misurazione a più conduttori con elevata corrente nominale, ad es. temperatura, sistemi di pesatura
- Per l'impiego secondo il concetto di protezione da fulminazione a zone nelle interfacce 0_A – 2 e superiori



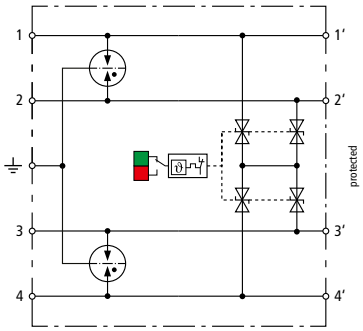

Schema di principio

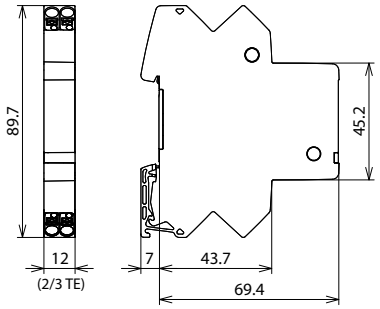

Dimensioni

Scaricatore combinato compatto con larghezza d'installazione di 12 mm e tecnologia di connessione Push-in con indicazione di stato per la protezione di circuiti di misura a 4 conduttori senza messa a terra per sistemi informatici e tecnologia CMR.

Tipo	**BCO CL4 BC 24**
Art.	**927 954**
Caratteristiche tecniche	
Classe SPD	TYPE 1 P2
Categoria d'impulso	D1, C1, C2, C3, B2
Tensione nominale (U_N)	24 V
Massima tensione continuativa DC (U_C)	36 V
Tensione massima continuativa AC (U_C)	25,4 V
Corrente nominale a 80 °C (I_L)	3 A
D1 Corrente impulsiva di fulmine (10/350 µs) complessiva (I_{imp})	5 kA
D1 corrente impulsiva di fulmine (10/350 µs) per filo (I_{imp})	2,5 kA
C2 Corrente impulsiva nominale di scarica (8/20 µs) complessiva (I_n)	20 kA
C2 corrente impulsiva nominale di scarica (8/20 µs) per filo (I_n)	10 kA
Livello di protezione filo-PG con I_n C2 (U_P)	≤ 650 V
Livello di protezione filo-filo con I_n 1 kA C1 (U_P)	≤ 85 V
Livello di protezione filo-filo con 1 kV/µs C3 (U_P)	≤ 55 V
Livello di protezione filo-PG con 1 kV/µs C3 (U_P)	≤ 600 V
Impedenza longitudinale per filo	0 Ohm
Frequenza limite filo-filo con 100 Ohm (f_G)	1,5 MHz
Capacità filo-filo (C)	≤ 3 nF
Capacità filo-PG (C)	≤ 42 pF
Temperatura d'esercizio (T_U)	-40 °C ... +80 °C
Indicazione di funzionamento/guasto	verde / rosso
Grado di protezione	IP 20
Collegamento ingresso/ uscita	Push-in / Push-in
Sezione di collegamento rigido	0,2-2,5 mm²
Sezione di collegamento flessibile	0,2-2,5 mm²
Messa a terra tramite	Guida profilata DIN 35 mm secondo la norma EN 60715
Materiale involucro	Poliamide PA 6.6, UL 94 V-0
Colore	giallo
Norme di prova	IEC 61643-21 / EN 61643-21
Omologazioni	UL 497B, SIL
Classificazione SIL	fino a SIL3 *)

Masterdata	
Peso netto	57,52 g/pz.
Codice GTIN (EAN)	4013364485730
Confezione	1 pz.
Codice doganale (Nomenclatura Combinata EU)	85363010

© DEHN ITALIA S.P.A . • Via G. di Vittorio 1/b • 39100 Bolzano • Italy • Tel. +39 471 561300 • info@dehn.it • www.dehn.it

: Provato • NEU: Nuovo • !: Tipo obsoleto
: Connettore a croce • : Connettore longitudinale • : Connettore parallelo • : Connettore a T • : Morsetto per connettore parallelo • : Morsetto per connettore a T
: Fascetta per connettore parallelo • : Fascetta per connettore a T • : Barra equipotenziale • : Elemento di collegamento

Dati tecnici, dimensioni, pesi e materie prime possono subire variazioni dovute al progresso tecnologico. I disegni sono solo indicativi.

*) Per i dettagli, vedere: www.dehn.de

© DEHN ITALIA S.P.A . • Via G. di Vittorio 1/b • 39100 Bolzano • Italy • Tel. +39 471 561300 • info@dehn.it • www.dehn.it

: Provato • NEU: Nuovo • : Tipo obsoleto
: Connettore a croce • : Connettore longitudinale • : Connettore parallelo • : Connettore a T • : Morsetto per connettore parallelo • : Morsetto per connettore a T
: Fascetta per connettore parallelo • : Fascetta per connettore a T • : Barra equipotenziale • : Elemento di collegamento