# PV 6.22 FRM10X40 STBLANK (306 121)

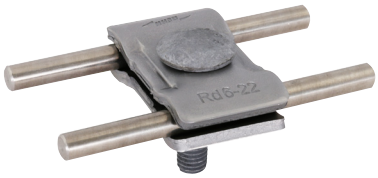


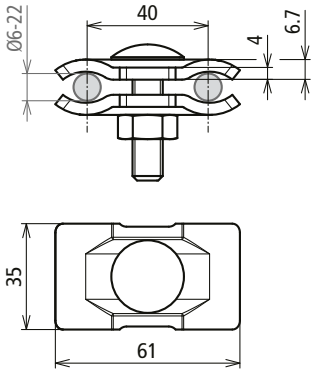


Dimensioni

Per il collegamento di due conduttori in modo parallelo, con una vite.

| | |
|---|---|
| **Tipo** | **PV 6.22 FRM10X40 STBLANK** |
| **Art.** | **306 121** |
| Materiale morsetto | **Fe/non zincato** |
| Campo di serraggio Td/Td | 6-22 / 6-22 mm |
| Vite | M10 x 40 mm |
| Materiale vite / dado | **Fe/tZn** |
| Portata di corrente di fulmine (10/350 µs) | 50 kA *) |
| Riferimento normativo | CEI EN 62561-1 |
| Corrente di corto circuito (AC 50 Hz / DC) (1 s; ≤ 300 °C) | 6,1 kA |
| Spessore materiale | 4 mm |

| **Masterdata** | |
|---|---|
| Peso netto | 160,72 g/pz. |
| Codice GTIN (EAN) | 4013364284920 |
| Confezione | 50 pz. |
| Codice doganale (Nomenclatura Combinata EU) | 85359000 |

Dati tecnici, dimensioni, pesi e materie prime possono subire variazioni dovute al progresso tecnologico. I disegni sono solo indicativi.

*) Per l'attribuzione precisa vedere il certificato di prova.

© DEHN ITALIA S.P.A . • Via G. di Vittorio 1/b • 39100 Bolzano • Italy • Tel. +39 471 561300 • info@dehn.it • www.dehn.it

: Provato • NEU: Nuovo • !: Tipo obsoleto
: Connettore a croce • : Connettore longitudinale • : Connettore parallelo • : Connettore a T • : Morsetto per connettore parallelo • : Morsetto per connettore a T
: Fascetta per connettore parallelo • : Fascetta per connettore a T • : Barra equipotenziale • : Elemento di collegamento