PAP 2 M12 SSM B13 (728 312)



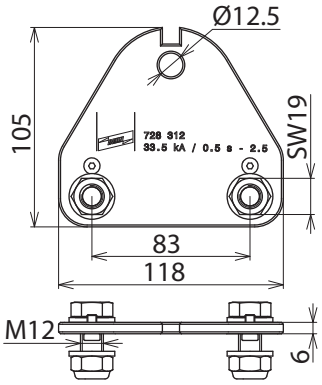

Dimensioni

Piastra di connessione lato fase, tripolare con perni tondi.
Come duplicatore di collegamento a vite per pinza di fase con protezione contro lo svitamento PK1.

Tipo	**PAP 2 M12 SSM B13**
Art.	**728 312**
Antirotazione	PK1
Corrente max di cortocircuito I_k 0,5 s	33,5 kA
Corrente max di cortocircuito I_k 1 s	23,7 kA
Norma	EN/IEC 61230 (DIN VDE 0683-100), codolo filettato a baionetta DIN 48087
Gamma di temperatura	–25 °C ... +55 °C
Materiale piastra di pressione	**Al-Lega**
Materiale corpo serraggio	**Al-Lega**
Materiale codolo	**Cu-lega rame/gal Sn** alternative **INOX**
Materiale guida per l'aggancio	**Fe/gal Zn**

Masterdata	
Peso netto	270 g/pz.
Codice GTIN (EAN)	4013364128712
Confezione	1 pz.
Codice doganale (Nomenclatura Combinata EU)	85359000

Dati tecnici, dimensioni, pesi e materie prime possono subire variazioni dovute al progresso tecnologico. I disegni sono solo indicativi.

La corrente max. di corto circuito deve corrispondere per le pinze e le corde di messa a terra e in corto circuito!

© DEHN ITALIA S.P.A . • Via G. di Vittorio 1/b • 39100 Bolzano • Italy • Tel. +39 471 561300 • info@dehn.it • www.dehn.it

: Provato • NEU: Nuovo • !: Tipo obsoleto
: Connettore a croce • : Connettore longitudinale • : Connettore parallelo • : Connettore a T • : Morsetto per connettore parallelo • : Morsetto per connettore a T
: Fascetta per connettore parallelo • : Fascetta per connettore a T • : Barra equipotenziale • : Elemento di collegamento