PH 6.22 FRM10X40 FR STTZN/3 EBS 15.03.44 (419 751)



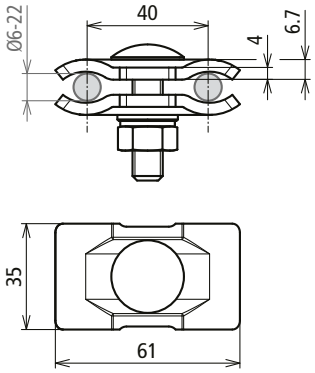

Dimensioni

Supporto parallelo per conduttore di cortocircuito su gabbioni per pietre e staccionate in griglia metallica.

Tipo	**PH 6.22 FRM10X40 FR STTZN/3 EBS 15.03.44**
Art.	**419 751**
Materiale morsetto	**Fe/tZn**
Serraggio morsetto Rd / Rd	6-22 mm
Vite	M10 x 40
Materiale viti / grova	**INOX**
Materiale dado / rondella	**INOX**
Disegno DB (ferrovie tedesche) n.	3 EBS 15.03.44
Riferimento normativo	Ril 997.0204/0205

Masterdata	
Peso netto	168,96 g/pz.
Codice GTIN (EAN)	4013364459892
Confezione	50 pz.
Codice doganale (Nomenclatura Combinata EU)	85359000

Dati tecnici, dimensioni, pesi e materie prime possono subire variazioni dovute al progresso tecnologico. I disegni sono solo indicativi.

© DEHN ITALIA S.P.A . • Via G. di Vittorio 1/b • 39100 Bolzano • Italy • Tel. +39 471 561300 • info@dehn.it • www.dehn.it

: Provato • NEU: Nuovo • !: Tipo obsoleto
: Connettore a croce • : Connettore longitudinale • : Connettore parallelo • : Connettore a T • : Morsetto per connettore parallelo • : Morsetto per connettore a T
: Fascetta per connettore parallelo • : Fascetta per connettore a T • : Barra equipotenziale • : Elemento di collegamento