Scheda tecnica: Morsetto di collegamento per ferri d'armatura

VK A UNI ST (308 025)

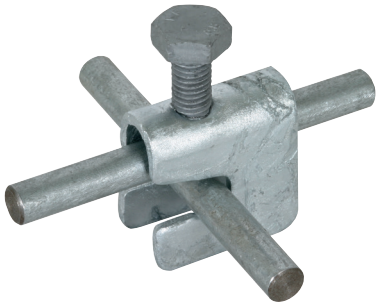

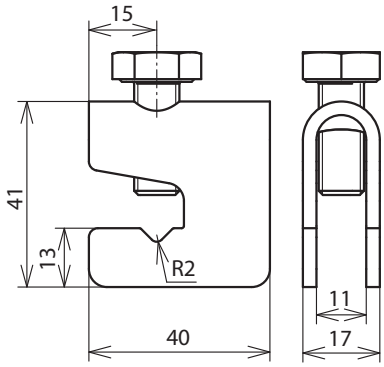

Dimensioni

Tipo	VK A UNI ST
Art.	**308 025**
Materiale	**Fe/tZn**
Campo di serraggio Td/Td	(+) 6-10 / 6-10 mm
Campo di fissaggio Td/Pt	(+) 6-10 / 30 mm
Campo di serraggio Pt / Pt	(II) 30 / 30 mm
Vite	M10 x 25 mm
Materiale della vite	**Fe/tZn**
Riferimento normativo	CEI EN 62561-1
Corrente di corto circuito (AC 50 Hz / DC) (1 s; ≤ 300 °C)	9 kA

Masterdata	
Peso netto	100 g/pz.
Codice GTIN (EAN)	4013364035881
Confezione	50 pz.
Codice doganale (Nomenclatura Combinata EU)	85359000

Dati tecnici, dimensioni, pesi e materie prime possono subire variazioni dovute al progresso tecnologico. I disegni sono solo indicativi.

© DEHN ITALIA S.P.A . • Via G. di Vittorio 1/b • 39100 Bolzano • Italy • Tel. +39 471 561300 • info@dehn.it • www.dehn.it

: Provato • NEU: Nuovo • !: Tipo obsoleto
: Connettore a croce • : Connettore longitudinale • : Connettore parallelo • : Connettore a T • : Morsetto per connettore parallelo • : Morsetto per connettore a T
: Fascetta per connettore parallelo • : Fascetta per connettore a T • : Barra equipotenziale • : Elemento di collegamento