BCO ML2 MVG 230 (927 290)

- Monitoraggio LifeCheck dello scaricatore e indicazione di stato integrata
- Scaricatore modulare con circuito privo di corrente di fuga per 2 conduttori di segnale
- Impiego secondo il concetto di protezione da fulminazione a zone nelle interfacce da 0_B a 2 e superiori



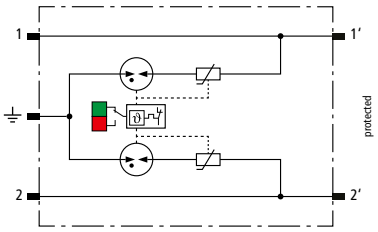

Schema di principio

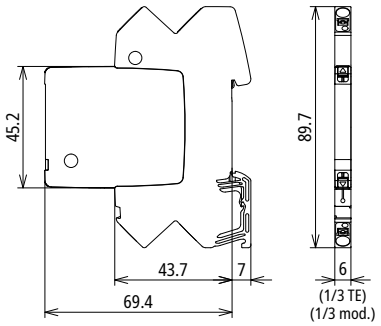

Dimensioni

Limitatore di sovratensione modulare a risparmio di spazio, con larghezza di installazione 6 mm e tecnologia di connessione Push-in, con indicazione di stato per la protezione di 2 conduttori di interfacce di segnale multifilari con separazione galvanica. Con tensione nominale di 230 V e sezionamento del segnale per motivi di manutenzione.
Soddisfa, tra l'altro, i requisiti per gli impianti di tecnologia di segnale nel settore ferroviario (conforme a DB RIL 819.0808).

Tipo	**BCO ML2 MVG 230**
Art.	**927 290**
Caratteristiche tecniche	
Classe SPD	TYPE 2 P3
Categoria d'impulso	C1, C2, C3
Tensione nominale (U_N)	230 V
Tensione massima continuativa DC filo-PG (U_C)	320 V
Tensione massima continuativa AC filo-PG (U_C)	250 V
Corrente nominale a 80 °C (I_L)	3 A
Corrente nominale a 80 °C (I_L)	6 A per 240 ms
Corrente impulsiva di fulmine (10/350 µs) complessiva	0,5 kA
Corrente impulsiva di fulmine (10/350 µs) per filo	0,25 kA
C2 Corrente impulsiva nominale di scarica (8/20 µs) complessiva (I_n)	6 kA
C2 corrente impulsiva nominale di scarica (8/20 µs) per filo (I_n)	3 kA
Livello di protezione filo-PG con I_n C2 (U_p)	≤ 1100 V
Livello di protezione filo-PG con 1 kV/µs C3 (U_p)	≤ 1100 V
Impedenza longitudinale per filo	0 Ohm
Frequenza limite filo-PG con 100 Ohm (f_G)	200 MHz
Capacità filo-filo (C)	≤ 7,32 pF
Capacità filo-PG (C)	≤ 12 pF
Temperatura d'esercizio (T_U)	-40 °C ... +80 °C
Indicazione di funzionamento/guasto	verde / rosso
Grado di protezione	IP 20
Collegamento ingresso/ uscita	Push-in / Push-in
Sezione di collegamento rigido	0,2-2,5 mm²
Sezione di collegamento flessibile	0,2-2,5 mm²
Messa a terra tramite	Guida profilata DIN 35 mm secondo la norma EN 60715
Materiale involucro	poliamide PA 6.6
Colore	giallo
Norme di prova	IEC 61643-21 / EN 61643-21
Omologazioni	SIL
Classificazione SIL	fino a SIL3 *)

Masterdata	
Peso netto	36,11 g/pz.
Codice GTIN (EAN)	4013364466524
Confezione	1 pz.
Codice doganale (Nomenclatura Combinata EU)	85363010

© DEHN ITALIA S.P.A . • Via G. di Vittorio 1/b • 39100 Bolzano • Italy • Tel. +39 471 561300 • info@dehn.it • www.dehn.it

: Provato • NEU: Nuovo • !: Tipo obsoleto
: Connettore a croce • : Connettore longitudinale • : Connettore parallelo • : Connettore a T • : Morsetto per connettore parallelo • : Morsetto per connettore a T
: Fascetta per connettore parallelo • : Fascetta per connettore a T • : Barra equipotenziale • : Elemento di collegamento

Dati tecnici, dimensioni, pesi e materie prime possono subire variazioni dovute al progresso tecnologico. I disegni sono solo indicativi.

*) Per i dettagli, vedere: www.dehn.de

© DEHN ITALIA S.P.A . • Via G. di Vittorio 1/b • 39100 Bolzano • Italy • Tel. +39 471 561300 • info@dehn.it • www.dehn.it

: Provato • NEU: Nuovo • : Tipo obsoleto
: Connettore a croce • : Connettore longitudinale • : Connettore parallelo • : Connettore a T • : Morsetto per connettore parallelo • : Morsetto per connettore a T
: Fascetta per connettore parallelo • : Fascetta per connettore a T • : Barra equipotenziale • : Elemento di collegamento