Scheda tecnica: Staffa portafilo per tetti con base adesiva

DLH DS 8 H36 KP67 K GR (297 110)



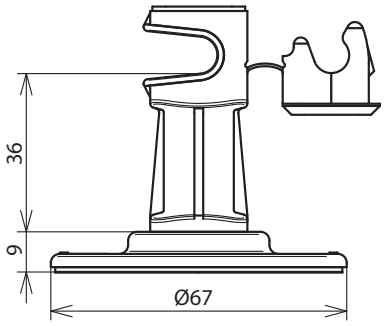

Dimensioni

Tipo	DLH DS 8 H36 KP67 K GR
Art.	**297 110**
Materiale base di supporto	**materiale plastico**
Colore della piastra di base	grigio
Materiale staffa portafilo	**materiale plastico**
Colore staffa portafilo	grigio
Staffa portafilo serraggio Td	8 mm
Modello staffa portafilo	DEHNsnap
Altezza staffa portafilo	36 mm
Filetto interno	M6
Posa del conduttore	libera
Dimensione	Ø 67 mm
Punto d'incolaggio	3000 mm²
Resistenza alla trazione	1770 N
Resistenza alla tranciatura (dinamico)	1440 N

Masterdata	
Peso netto	31,7 g/pz.
Codice GTIN (EAN)	4013364100886
Confezione	50 pz.
Codice doganale (Nomenclatura Combinata EU)	85389099

Dati tecnici, dimensioni, pesi e materie prime possono subire variazioni dovute al progresso tecnologico. I disegni sono solo indicativi.

© DEHN ITALIA S.P.A . • Via G. di Vittorio 1/b • 39100 Bolzano • Italy • Tel. +39 471 561300 • info@dehn.it • www.dehn.it

: Provato • NEU: Nuovo • : Tipo obsoleto
: Connettore a croce • : Connettore longitudinale • : Connettore parallelo • : Connettore a T • : Morsetto per connettore parallelo • : Morsetto per connettore a T
: Fascetta per connettore parallelo • : Fascetta per connettore a T • : Barra equipotenziale • : Elemento di collegamento