DEHNguard modular ACI con dimensionamento sicuro

DG MP TT 2P ACI 275 FM (942121)

- Unità completa precablata, costituita da basetta e collegamento per contatto di telesegnalamento con connessione push-in e moduli di protezione innestati
- Combinazione interruttore ACI/spinterometro integrata nel modulo di protezione
- Elevata sicurezza del dispositivo grazie all'unità di monitoraggio degli scaricatori „Thermo-Dynamik-Control" e alla tecnologia ACI
- Nessun fusibile necessario grazie alla tecnologia ACI
- Sezione di collegamento ridotta di 6 mm² sempre sufficiente



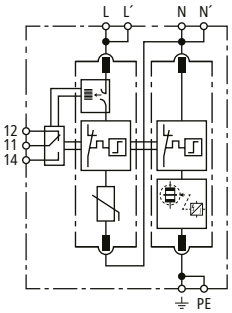

Schema di principio

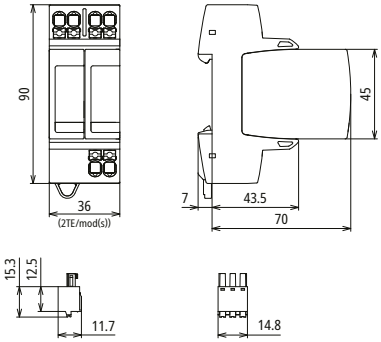

Dimensioni

Limitatore di sovratensione modulare con Advanced-Circuit Interruption (ACI) per sistemi TT e TN (circuito 1+1).

Tipo	**DG MP TT 2P ACI 275 FM**
Art.	**942121**
SPD secondo EN 61643-11 / IEC 61643-11	Tipo 2 / Class II
Coordinamento energetico verso l'apparecchio terminale (≤ 10 m)	Tipo 2 + Tipo 3
Tensione nominale AC (U_N)	230 V (50 / 60 Hz)
Tensione massima continuativa AC [L-N] (U_C)	275 V (50 / 60 Hz)
Tensione massima continuativa AC [N-PE] (U_C)	255 V (50 / 60 Hz)
Corrente impulsiva nominale di scarica (8/20 µs) [L-N] (I_n)	20 kA
Corrente impulsiva nominale di scarica (8/20 µs) [N-PE] (I_n)	20 kA
Corrente di carico nominale in caso di cablaggio passante a V (I_L)	40 A
Livello di protezione [L-N]/[N-PE] (U_p)	≤ 1,5 / ≤ 1,5 kV
Livello di protezione [L-N]/[N-PE] a 5 kA (U_p)	≤ 1,5 / ≤ 1,5 kV
Estinzione corrente susseguente di rete [N-PE] (I_{fi})	100 A_{eff}
Tempo d'intervento [L-N] (t_A)	≤ 100 ns
Tempo d'intervento [N-PE] (t_A)	≤ 100 ns
Fusibile esterno aggiuntivo necessario	no
Tenuta al corto circuito (I_{SCCR})	25 kA_{eff}
La tecnologia ACI integrata garantisce la selettività rispetto al fusibile a monte	≥ 63 A gG
Max. protezione da sovracorrente in rete in caso di cablaggio passante a V:	40 A gG
Max. protezione da sovracorrente in rete in caso di cablaggio in derivazione (doppio collegamento 2 x 10 mm²)	nessuno
Tensione TOV [L-N] (U_T) – Caratteristica	335 V / 5 sec. – tenuta 440 V / 120 min. – Tenuta
Tensione TOV [N-PE] (U_T) – Caratteristica	1200 V / 200 ms – tenuta
Corrente di fuga	Nessuna corrente di fuga
Temperatura d'esercizio (T_U)	-40 °C … +80 °C
Indicazione di funzionamento/guasto	verde / rosso
Numero delle porte	1
Sezione del collegamento (min)	1,5 mm² rigido 6 mm² a filo sottile
Sezione del collegamento (max)	10 mm² monofilo / a filo sottile
Sezione di collegamento (min) con terminale a bussola	1,5 mm²
Sezione di collegamento (max) con terminale a bussola	6 mm²
Sezione di collegamento (max) con terminale a bussola senza colletto	10 mm²
Montaggio su	guida profilata 35 mm secondo EN 60715
Materiale involucro	termoplastica, colore rosso, UL 94 V-0
Luogo di montaggio	all'interno
Grado di protezione	IP 20
Dimensioni di montaggio	2 Unità modulare, DIN 43880

© DEHN ITALIA S.P.A . • Via G. di Vittorio 1/b • 39100 Bolzano • Italy • Tel. +39 471 561300 • info@dehn.it • www.dehn.it

Omologazioni	KEMA, VDE
Contatto FM / forma contatto	scambio pulito
Portata AC	250 V / 0,5 A
Portata DC	250 V / 0,1 A; 125 V / 0,2 A; 75 V / 0,5 A
Sezione di collegamento per morsetti FM	max. 1,5 mm^2 rigido / flessibile

Masterdata	
Peso netto	203,1 g/pz.
Codice doganale (Nomenclatura Combinata EU)	85363030
Codice GTIN (EAN)	4013364495364
Confezione	1 pz.

Dati tecnici, dimensioni, pesi e materie prime possono subire variazioni dovute al progresso tecnologico. I disegni sono solo indicativi.