Staffa portafilo per tetti con scanalatura verticale

DLH SF ZS 27 V2A (202862)



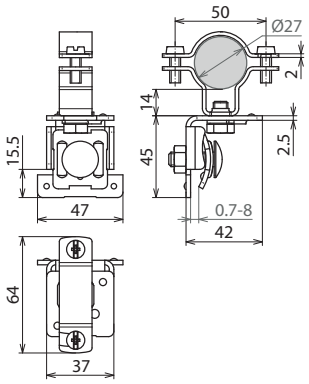

Dimensioni

Staffa portafilo per tetti con cavallotto con fessura per conduttura HVI power per il fissaggio su tetti metallici con scanalatura verticale.

Tipo	**DLH SF ZS 27 V2A**
Art.	**202862**
Materiale staffa portafilo per tetti	**INOX**
Materiale staffa portafilo	**INOX**
Spessore materiale	2,5 mm
Campo di serraggio	0,7-8 mm
Staffa portafilo serraggio Td	27 mm
Posa del conduttore	fissa
Vite	M8 x 25, M6 x 16 mm
Riferimento normativo	CEI EN IEC 62561-8 (VDE 0185-561-8)

Masterdata	
Peso netto	160 g/pz.
Codice doganale (Nomenclatura Combinata EU)	85389099
Codice GTIN (EAN)	4013364354203
Confezione	25 pz.

Dati tecnici, dimensioni, pesi e materie prime possono subire variazioni dovute al progresso tecnologico. I disegni sono solo indicativi.

© DEHN ITALIA S.P.A . • Via G. di Vittorio 1/b • 39100 Bolzano • Italy • Tel. +39 471 561300 • info@dehn.it • www.dehn.it

: Provato • NEU: Nuovo • !: Tipo obsoleto
: Connettore a croce • : Connettore longitudinale • : Connettore parallelo • : Connettore a T • : Morsetto per connettore parallelo • : Morsetto per connettore a T
: Fascetta per connettore parallelo • : Fascetta per connettore a T • : Barra equipotenziale • : Elemento di collegamento