MVK 8.10 SKM10X30 FSC STTZN (390 550)

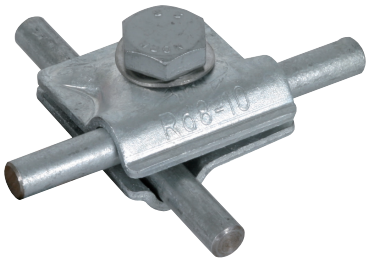

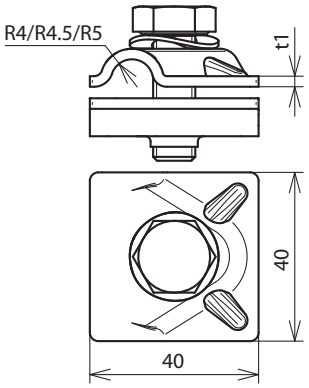

Dimensioni

Tipo	MVK 8.10 SKM10X30 FSC STTZN
Art.	**390 550**
Materiale morsetto	**Fe/tZn**
Campo di serraggio Td	8-10 mm
Spessore del materiale (t1 / t2)	2,5 mm
Vite	M10 x 30 mm
Materiale vite / dado	**Fe/tZn**
Portata di corrente di fulmine (10/350 µs)	100 kA *)
Riferimento normativo	CEI EN 62561-1

Masterdata	
Peso netto	90 g/pz.
Codice GTIN (EAN)	4013364096042
Confezione	50 pz.
Codice doganale (Nomenclatura Combinata EU)	85359000

Dati tecnici, dimensioni, pesi e materie prime possono subire variazioni dovute al progresso tecnologico. I disegni sono solo indicativi.

*) Per l'attribuzione precisa vedere il certificato di prova.

© DEHN ITALIA S.P.A . • Via G. di Vittorio 1/b • 39100 Bolzano • Italy • Tel. +39 471 561300 • info@dehn.it • www.dehn.it

: Provato • NEU: Nuovo • !: Tipo obsoleto
: Connettore a croce • : Connettore longitudinale • : Connettore parallelo • : Connettore a T • : Morsetto per connettore parallelo • : Morsetto per connettore a T
: Fascetta per connettore parallelo • : Fascetta per connettore a T • : Barra equipotenziale • : Elemento di collegamento